КБВ.П001.08.0109

Rz 630 (√)

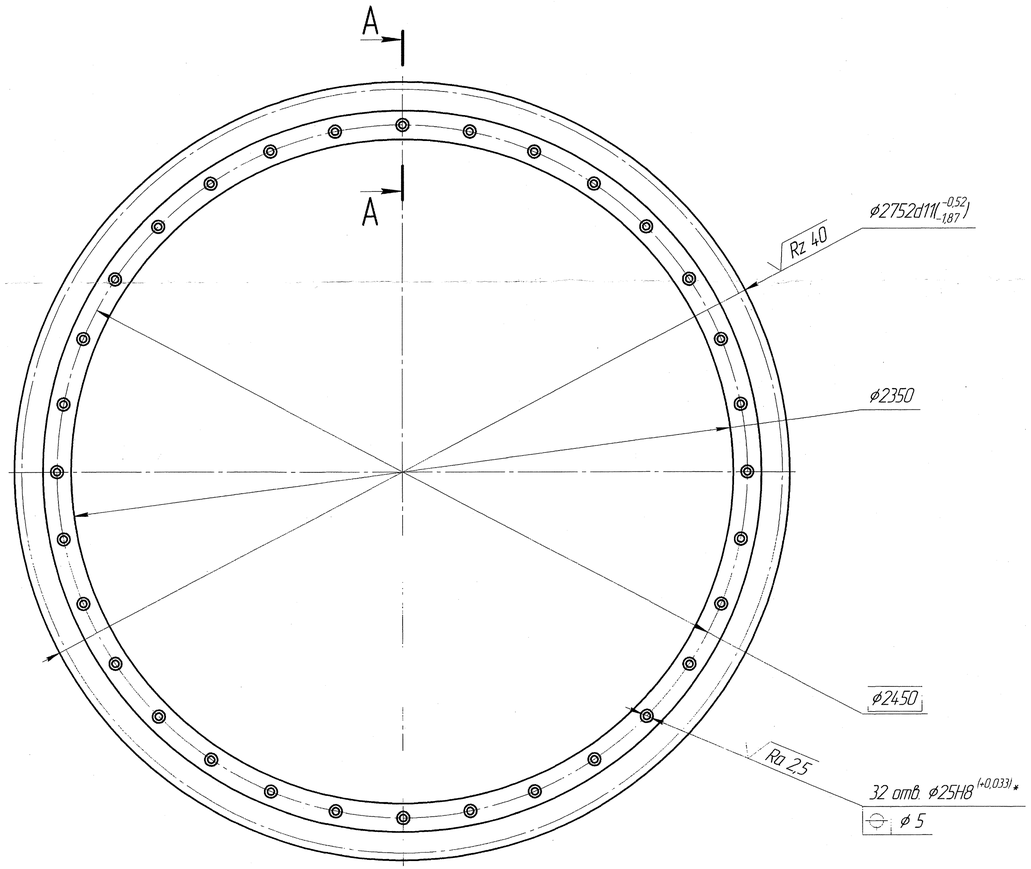

А–А (1:2,5)

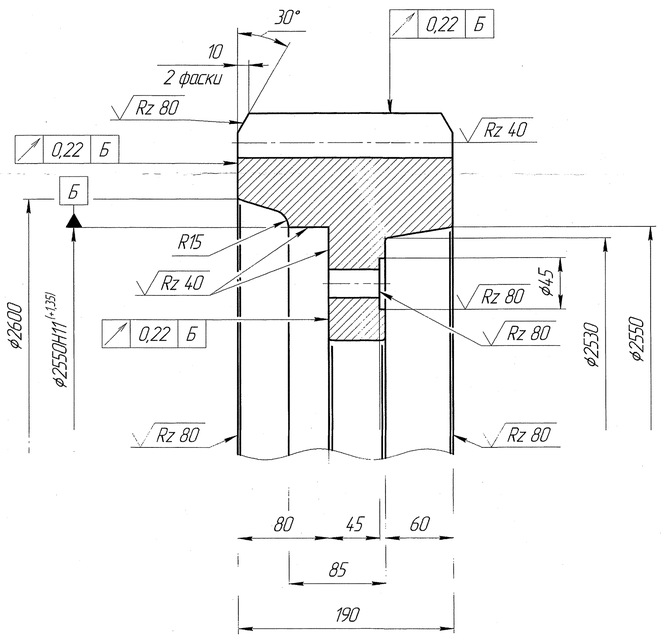

Модуль	m	18
Число зубьев	z	150
Нормальный исходный контур	–	ГОСТ 13755-81
Коэффициент смещения	x	+0,5
Степень точности	–	11-А ГОСТ 1643-81
Постоянная хорда зуба	$\bar{s}_c$	$30,723(^{-14}_{-22})$
Высота до постоянной хорды	$\bar{h}_c$	20,4
Делительный диаметр	d	2700

1. Отливка 2-й группы ГОСТ 977-88.
2. Точность отливки 13-0-0-13 ГОСТ 26645-85.
3. 187...235 НВ.
4. Неуказанные литейные радиусы 3...5 мм.
5. Формовочные уклоны по ГОСТ 3212-92.
6. * Согласовать с сопрягаемой сборочной единицей.
7. Неуказанные предельные отклонения размеров H14, h14, $\pm\frac{IT14}{2}$, кроме размеров в п. 2.
8. Маркировать обозначение изделия.

					КБВ.П001.08.0109			
Изм.	Лист	№ докум.	Подп.	Дата	Колесо зубчатое	Лит.	Масса	Масштаб
Разраб.		Поблов		23.05.08			1170	1:10
Пров.		Чурков		23.05.08		Лист	Листов 1	
Т.контр.		Меньшугин		26.05.08				
Н.контр.		Петриченко		27.05.08	Сталь 35ХМЛ ГОСТ 977-88	ЗАО "КБ ТяжМаш СПб"		
Утв.		Никалин		28.05.08				

Копировал

Формат А3×3

Перв. примен. КБВ.П001.08.0100

Справ. №

Подп. и дата

Инв. № дубл.

Взам. инв. №

Подп. и дата

Инв. № подл.