91.3111.01.007

Ra 12.5

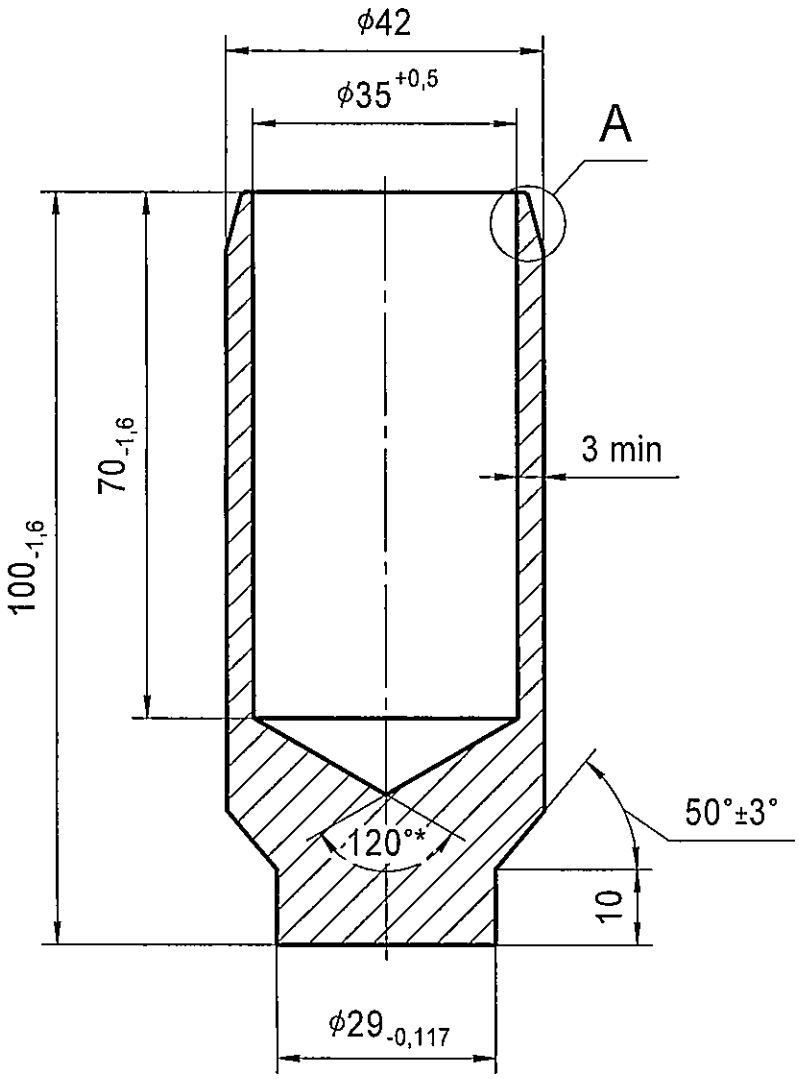

A(1:1)

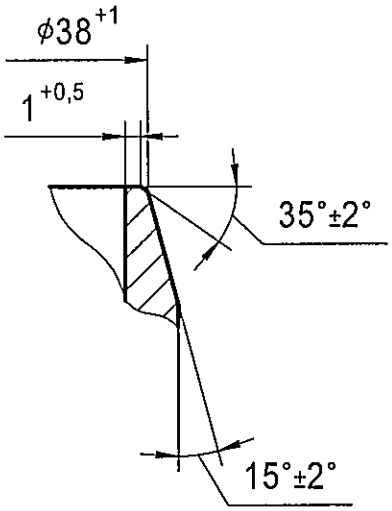

1. *Размер обеспеч. инстр.
2. Контроль основного металла по 91.3111 ТТ.
3. Общие допуски по ГОСТ 30893.1-2002: ϕh14, ±IT14/2.
4. Чертеж разработан по типу 06ОСТ 34-42-671-84.
5. Маркировать и клеймить на бирке ударным способом шрифтом 4 по ГОСТ 26.020-80: порядковый номер, обозначение, марку материала, номер плавки (по сертификату), номер партии (по сертификату), клеймо ОТК.

Перв. примен.	Справ. №	Подп. и дата	Инв. № дубл.	Взам. инв. №	Подп. и дата	Инв. № подл.
91.3111 ч.1					03.10.13	35841/5.3

Изм.	Лист	№ докум.	Подп.	Дата
Разраб.		Пищулин		09.09.13
Пров.		Щукин		09.2013
Т.контр.		Романов		22.09.13
Нач.отд		Лазарев		09.09.13
Н.контр.		Бондаренко		09.10.13
Утв.				

91.3111.01.007

Штуцер

Лит.	Масса	Масштаб
И	0,46	1:1

Лист | Листов 1

Круг $\frac{\text{В1-III-d ГОСТ 2590-2006}}{\text{20-2ГП-М1-ГС-ТО ГОСТ 1050-88}}$

"ИК"ЗИОМАР"

Копировал | Формат А4