91.3111.01.011

Перв. примен. 91.3111 ч.1

Справ. №

Ra 12,5 (√)

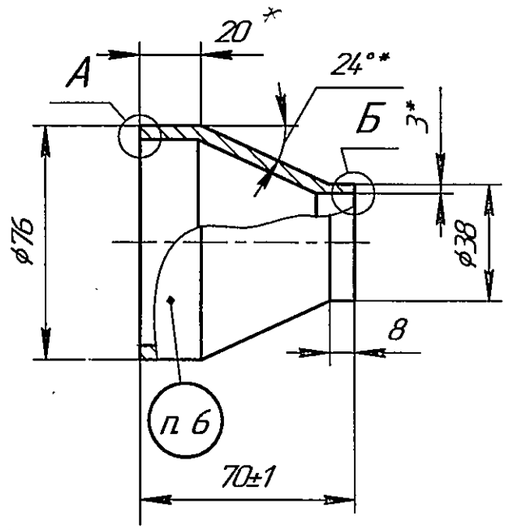

А (1:1)

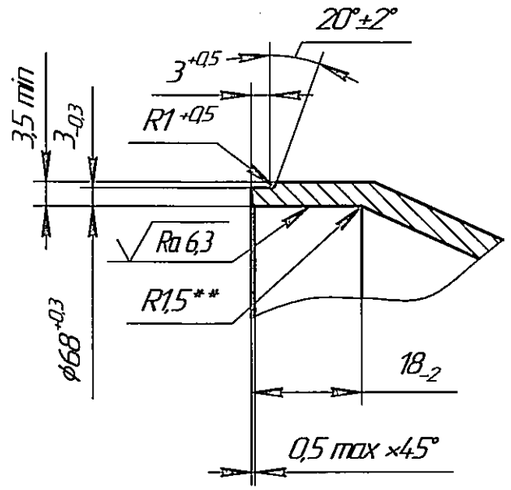

Б (2:1)

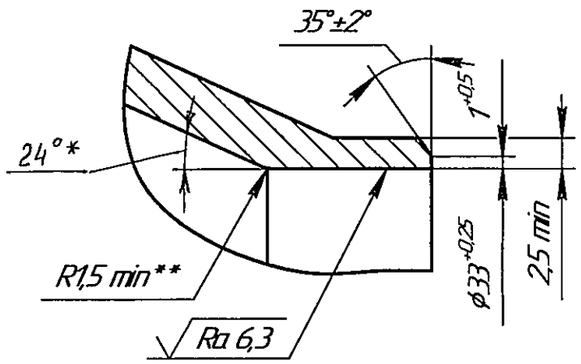

1. *Размеры для справок.
2. **Размеры обеспеч. инстр.
3. Общие допуски по ГОСТ 30893.1-2002: ⌀ h16, ±IT16/2.
4. Чертеж перехода выполнен по типу 01 ОСТ 34-10-422-90.
5. Технические требования по 91.3111ТТ.
6. Маркировать и клеймить ударным способом шрифтом 4 по ГОСТ26.020-80: обозначение, код KKS, позицию по перечню составных частей (Поз. 36), марку материала, клеймо ОТК.
7. Размеры присоединяемых труб 76Х4,5 мм и 38х3 мм.

4LCE20BR001MR029

					91.3111.01.011			
Изм.	Лист	№ докум.	Подп.	Дата	Переход 65х32-2,5	Лит.	Масса	Масштаб
Разраб.		Сенчугова		09.09.13		И	0,56	1:2
Пров.		Щукин		09.2013		Лист	Листов 1	
Т.контр.		Романов		09.09.13				
Нач.отд.		Лазарев		09.2013	Круг B1-III-d ГОСТ 2590-2006 / 08Х18Н10Т-А-Т ГОСТ 5949-75	ИК "ЭИОМАР"		
Н.контр.		Бондаренко		30.09.13				
Утв.								

Копировал

Формат А3

Подп. и дата

Инв. № дубл.

Взам. инв. №

Подп. и дата 03.14.13

Инв. № подл. 3534117.3