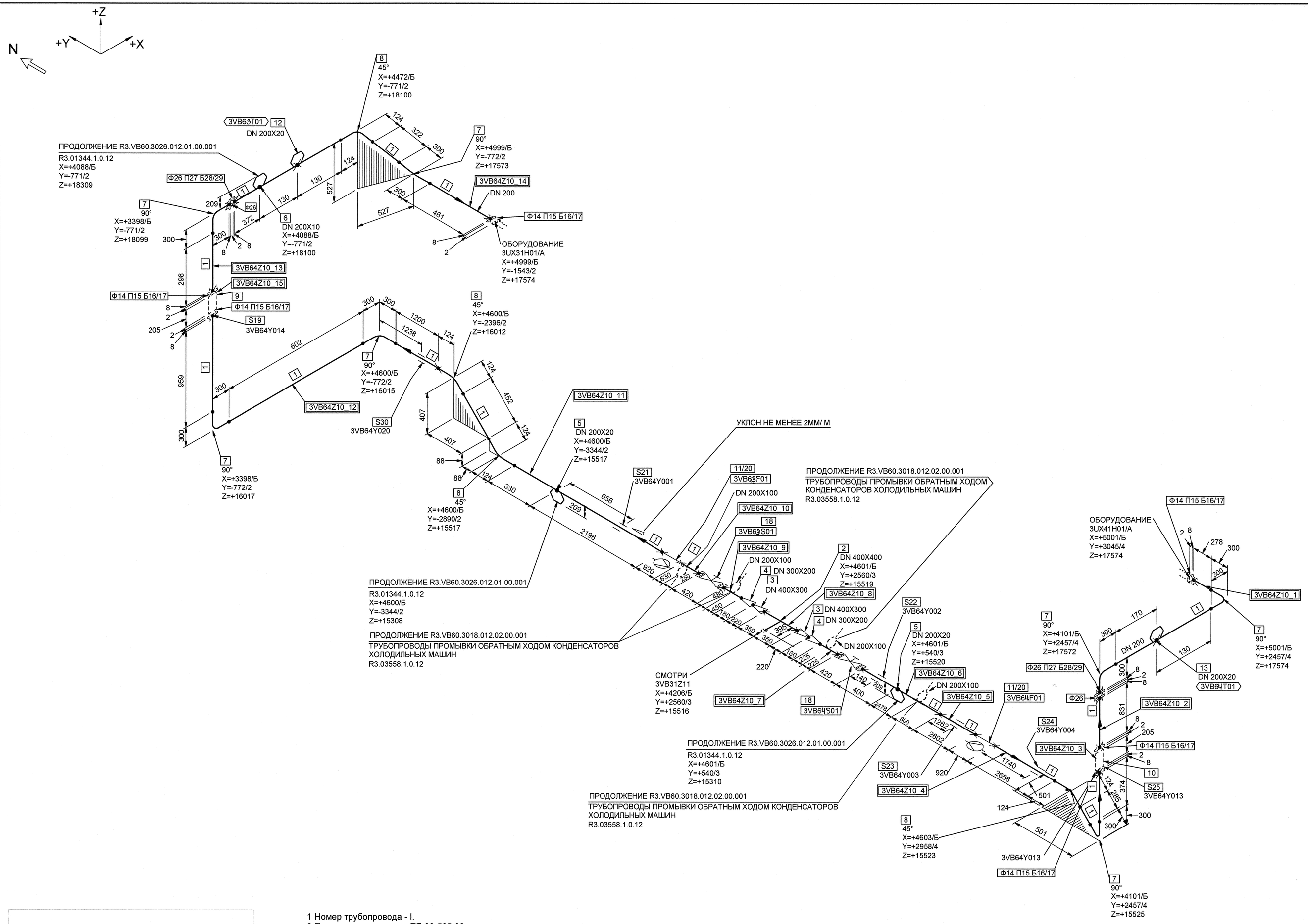

СПЕЦИФИКАЦИЯ ДЕТАЛЕЙ И ОПОР

ПОЗ.	НАИМЕНОВАНИЕ	КОЛ.	МАТЕРИАЛ	МАССА ЕД-ЦЫ, кг
1	ОСТ 34-42-658-84 ТРУБА 219х7	20.718 М	20ТУ 14-3-190-2004	36.60
2	13 ОСТ 34-42-675-84 ТРОЙНИК РАВНОПРОХОДНЫЙ 426х14х9-1,6	1	СБОРНЫЙ	115.30
3	ОСТ 34 10.700-97 ПЕРЕХОД К 426х12.0х325х10.0-220	2	20ТУ 14-3-190-2004	31.20
4	ОСТ 34 10.700-97 ПЕРЕХОД К 325х10.0х219х8.0-180	2	20ТУ 14-3-190-2004	14.00
5	010 ОСТ 34-42-670-84 ОТВЕТВЛЕНИЕ 25х2-219	2	20ТУ 14-3-190-2004	0.11
6	008 ОСТ 34-42-670-84 ОТВЕТВЛЕНИЕ 14х2-219	1	20ТУ 14-3-190-2004	0.06
7	ОСТ 34 10.699-97 ОТВОД 90° 219х8.0	7	20ТУ 14-3-190-2004	19.90
8	ОСТ 34 10.699-97 ОТВОД 45° 219х8.0	4	20ТУ 14-3-190-2004	10.00
9	ВИБРОКОМПЕНСАТОР FC10. DN 200 PN 1МПа Тр 95 С. КОМПЛЕКТНО С 3UX31Y01	1	-	-
10	ВИБРОКОМПЕНСАТОР FC10. DN 200 PN 1МПа Тр 95 С. КОМПЛЕКТНО С 3UX41Y01	1	-	-
11	ОСТ 34-42-658-84 ТРУБА 219х7 L=0.92 m	2	20ТУ 14-3-190-2004	36.60
12	БОБЫШКА КИП	1	-	-
13	БОБЫШКА КИП	1	-	-
14	ГОСТ 12820-80 ФЛАНЕЦ 1-200-10	6	-	-
15	ГОСТ 15180-86 ПРОКЛАДКА А-200-Ру10	6	-	-
16	ГОСТ 7798-70 БОЛТ М 20х80 .56	48	-	-
17	ГОСТ 5915-70 ГАЙКА М 20.5	48	-	-
18	ПТ 11055-200 (30с41нж) ТУ 26-07-1125-96 ЗАДВИЖКА ЗАПОРНАЯ С МАХОВИКОМ С ОТВЕТНЫМИ ФЛАНЦАМИ И КРЕПЕЖОМ DN 200 PN 1,6 МПа Тр 300°С УГЛЕРОДИСТАЯ СТАЛЬ	2	СБОРНЫЙ	220.00
19	3VB64Y014 ОПОРА НАПРАВЛЯЮЩАЯ	1		-
20	43 ОСТ 34 10.756-97 СОЕДИНЕНИЕ ФЛАНЦЕВОЕ 200-2,5	2	СБОРНЫЙ	63.90
21	3VB64Y001 ПОДВЕСКА	1		-
22	3VB64Y002 ПОДВЕСКА	1		-
23	3VB64Y003 ПОДВЕСКА	1		-
24	3VB64Y004 ПОДВЕСКА	1		-
25	3VB64Y013 ОПОРА НАПРАВЛЯЮЩАЯ	1		-
26	ГОСТ 12820-80 ФЛАНЕЦ 1-200-10	4	20 ГОСТ 1050-88*	8.05
27	ГОСТ 15180-86 ПРОКЛАДКА А-200-Ру10	2	ПОН ГОСТ 481-80	0.086
28	ГОСТ 7798-70 БОЛТ М 20х80 .56	16	35 ГОСТ 1759.0-87*	0.265
29	ГОСТ 5915-70 ГАЙКА М 20.5	16	35 ГОСТ 1759.0-87*	0.071
30	3VB64Y020 ПОДВЕСКА	1		-

БЛОКИ:

3VB64Z10_1;3VB64Z10_10;3VB64Z10_11;3VB64Z10_12;3VB64Z10_13;3VB64Z10_14;3VB64Z10_15;3VB64Z10_2;3VB64Z10_3;3VB64Z10_4;3VB64Z10_5;3VB64Z10_6;3VB64Z10_7;3VB64Z10_8;3VB64Z10_9

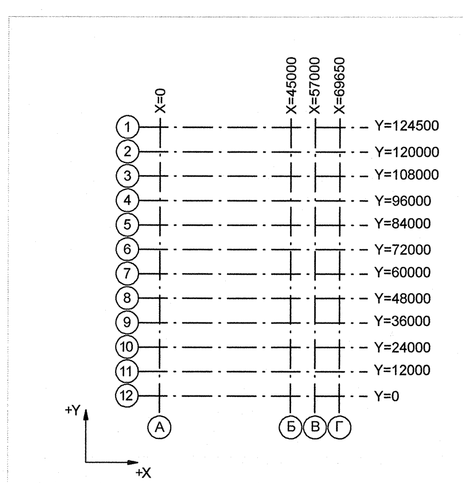

1 Номер трубопровода - I.
2 Подведомственность - ПБ 03-585-03.
3 Класс безопасности 4 по НП-001-97.
4 Категория трубопровода по ПБ 03-585-03 - VB.
5 Категория сейсмостойкости НП-031-01 - III.
6 Рабочие параметры: Pp=0,59 МПа, tp=33°С
7 Среда - техническая вода
8 Параметры гидроиспытания: Pr=0,752 МПа, tr ≥ 5°С
9 Детали поз. 14, 15, 16, 17 поставляются комплектно с холодильными машинами 3UX31Y01, 3UX41Y01.

3TG11Z01_01		3	DN 100	Z+ 2700 X+ 175 Y- 2775	3TG11W01/N1				S8 3TG11Y01/PT-997				3TG11J01/TГ-235
Код блока	Трубопроводы проектируемые	Позиция детали	Условный проход	Координаты элементов в здании	Код оборудования/ Номер патрубка	Шов заводской	Шов монтажный	Резьбовое соединение	Позиция опоры Код опоры / код проходки	Направление среды	Переход	Штуцер	Код герметичной проходки/ код проходки

АРХИВНЫЙ ЭКЗЕМПЛЯР

Изм.	Кол.уч.	Лист	№ док.	Подпись	Дата
Инж. 2 к.		Леденева			29.10
Пров.вед. инж.		Пантюшина			29.10
И.о.нач.гр.		Филатов			29.10
Н.контр.		Красняров			29.10

Инв. N подл. R3.01344.1.0.12
Лист 6

R3.VB60.3011.012.01.00.002

Ростовская АЭС Блок № 3

Главный корпус Машинное отделение (ДО, ЭЗТУ). Трубопроводы охлаждающей воды холодильных машин

Стадия	Лист	Листов
Р	1	1

Изометрический чертеж 3VB64Z10

ОАО "НИАЭП" 2012

Формат А1

Инв. N подл. | Подп. и дата | Взам. инв. N | ДОПОЛНИТЕЛЬНЫЕ ПОДПИСИ | ДОПОЛНИТЕЛЬНЫЕ ПОДПИСИ

R3.01344.1.0.12