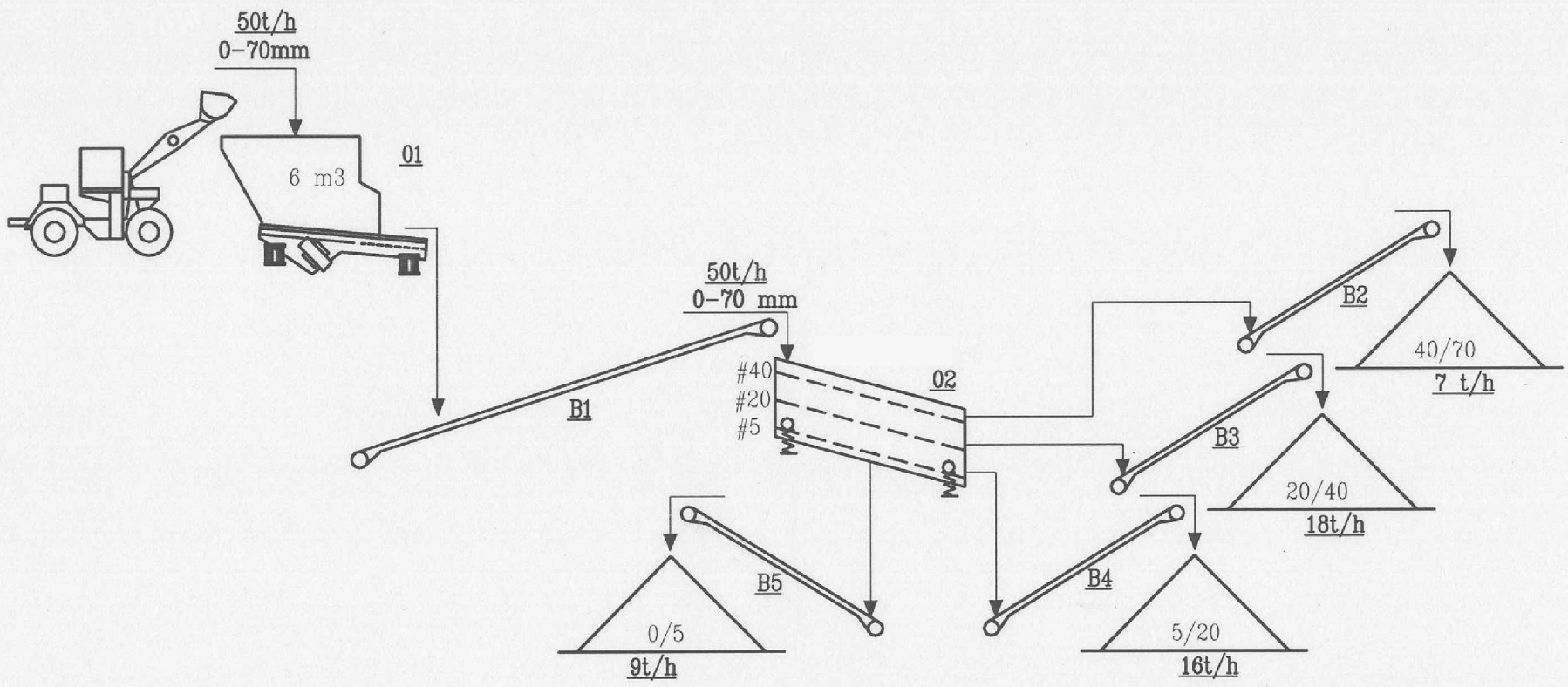

Изм.	Кол.Уч.	Лист	№ док.	Подпись	Дата
ГЛ. инженер		Лисицын Ю.А.			
ГИП		Симонов К.А.			
Норм. контр.		Гронская К.С.			

Стадия	Лист	Листов

Технологическая схема

МОСТ
Государственное унитарное предприятие Республики Карелия