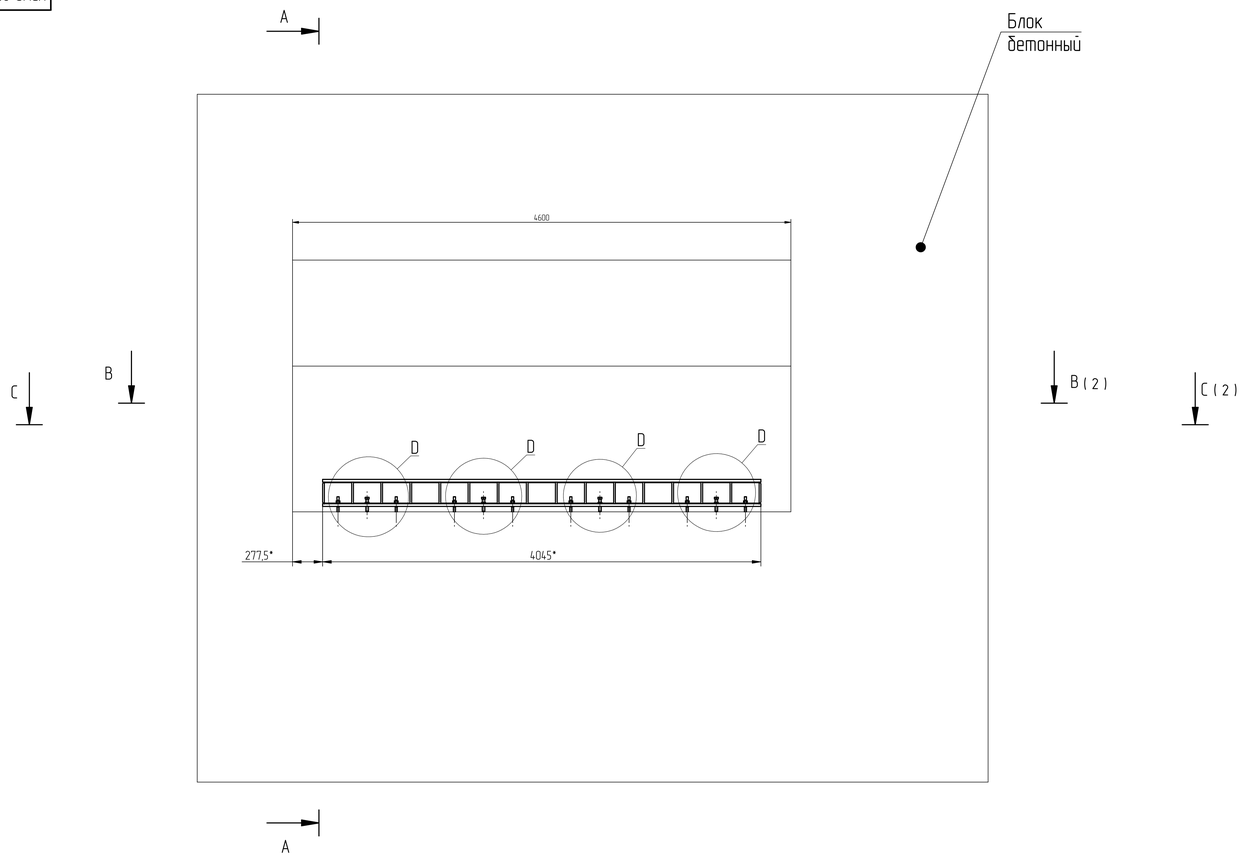

A–A

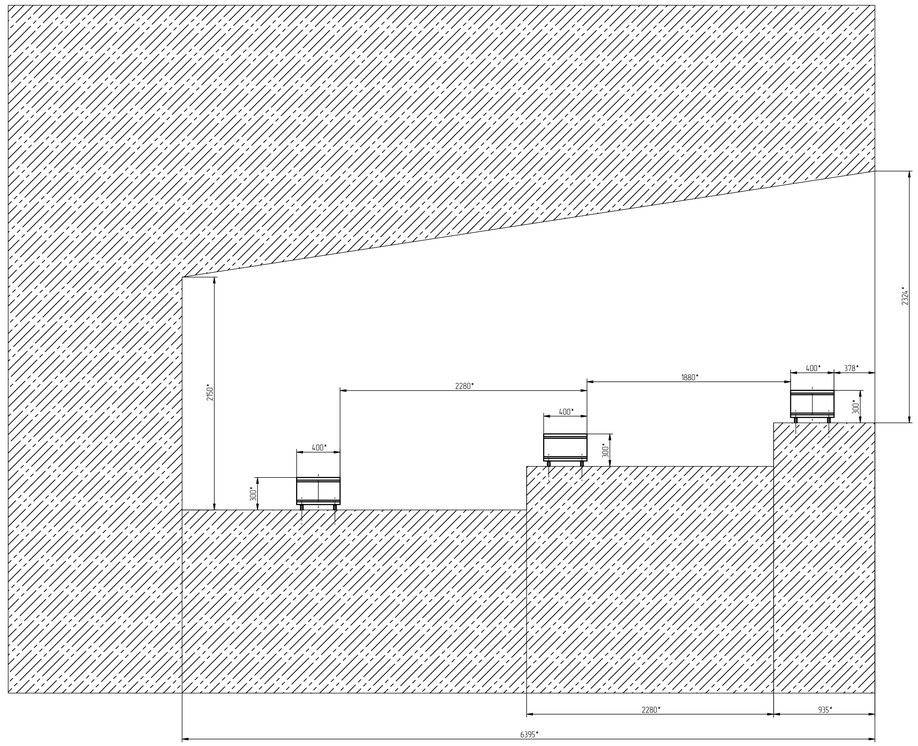

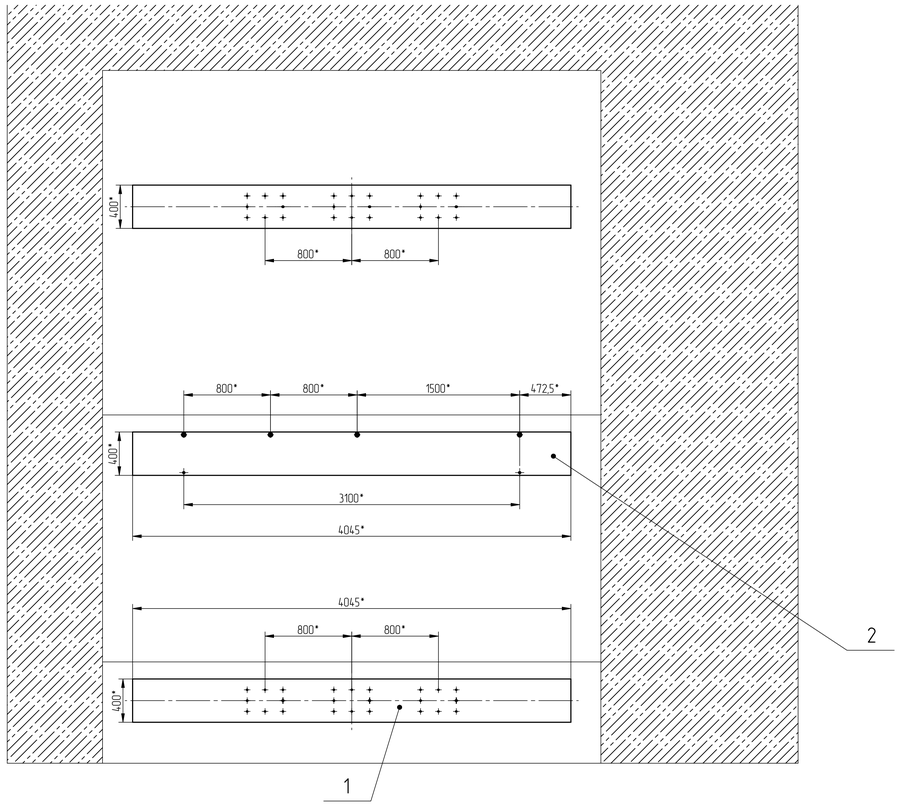

D
(1:4)

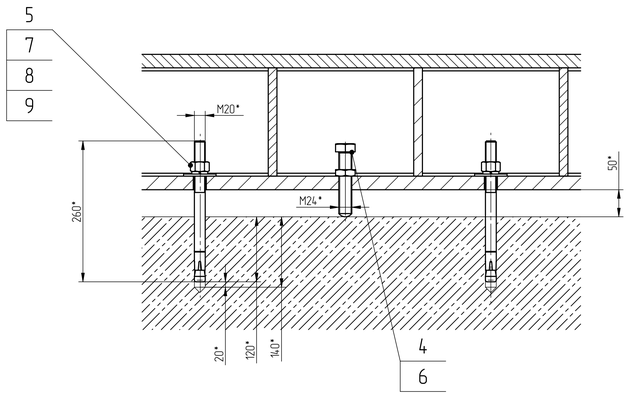

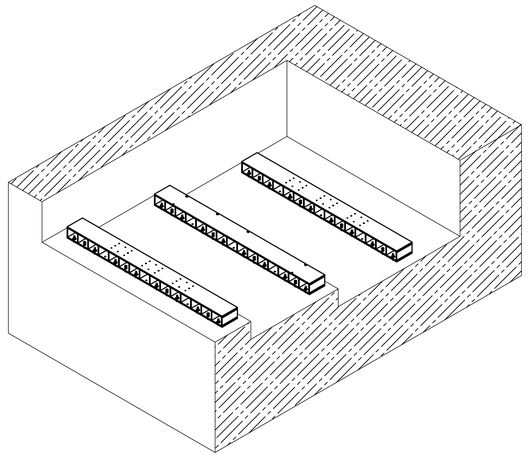

1. Неуказанные предельные отклонения размеров: h14, ±IT14/2.
2. *Размеры для справок.
3. Остальные ТТ по ОСТ 95.227-83.

					XDMS-0018-01-00-00 СБ			
Изм.	Лист	№ докум.	Подп.	Дата	Подставка Сборочный чертеж	Лит.	Масса	Масштаб
Разраб.		Шолох		14.09.11				1:20
Пров.		Схворощенб.				Лист 1	Листов 2	
Т. контр.						ГНЦ ИФВЭ КО		
Н. контр.								
Утв.		Никитин						

Format A0

Перв. примен. XDMS-0018-01-00-00

Подп. и дата

Инв. № дубл.

Взам. инв. №

Подп. и дата

Инв. № подл.