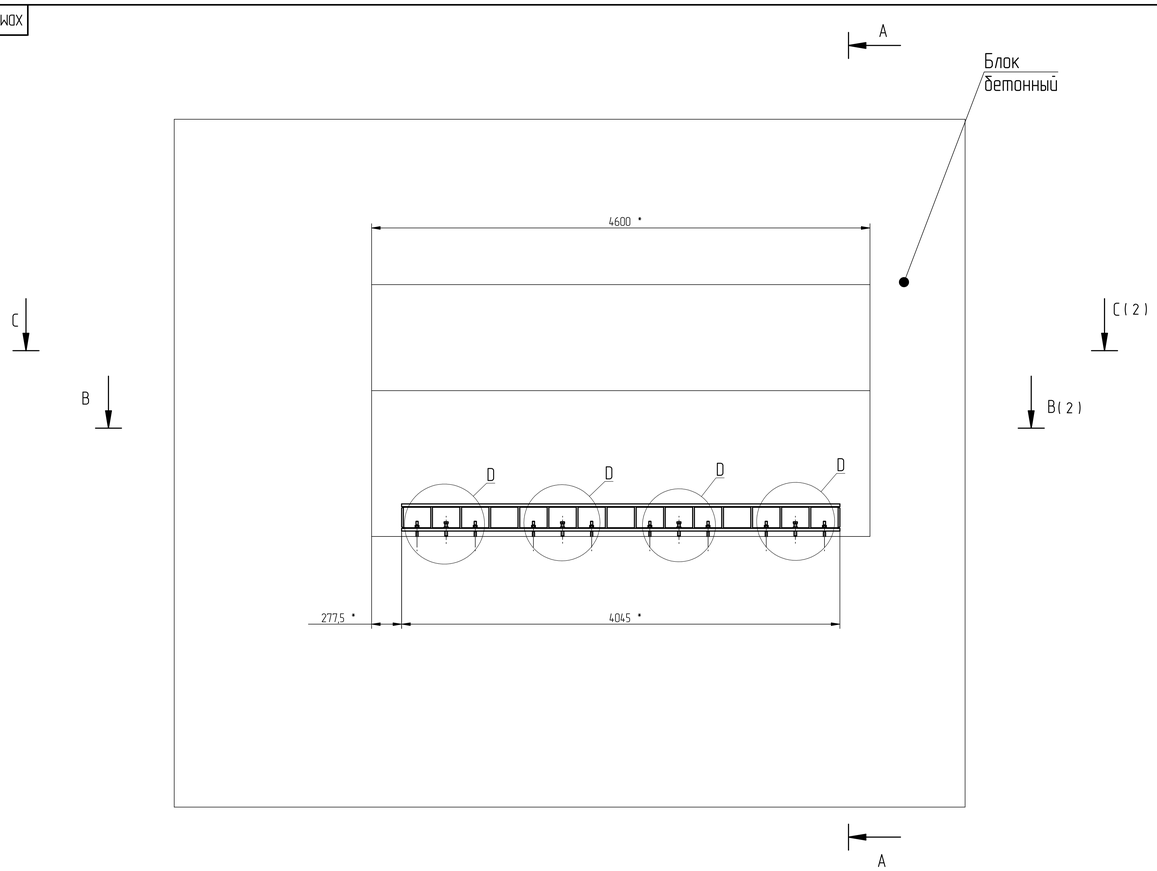


А–А

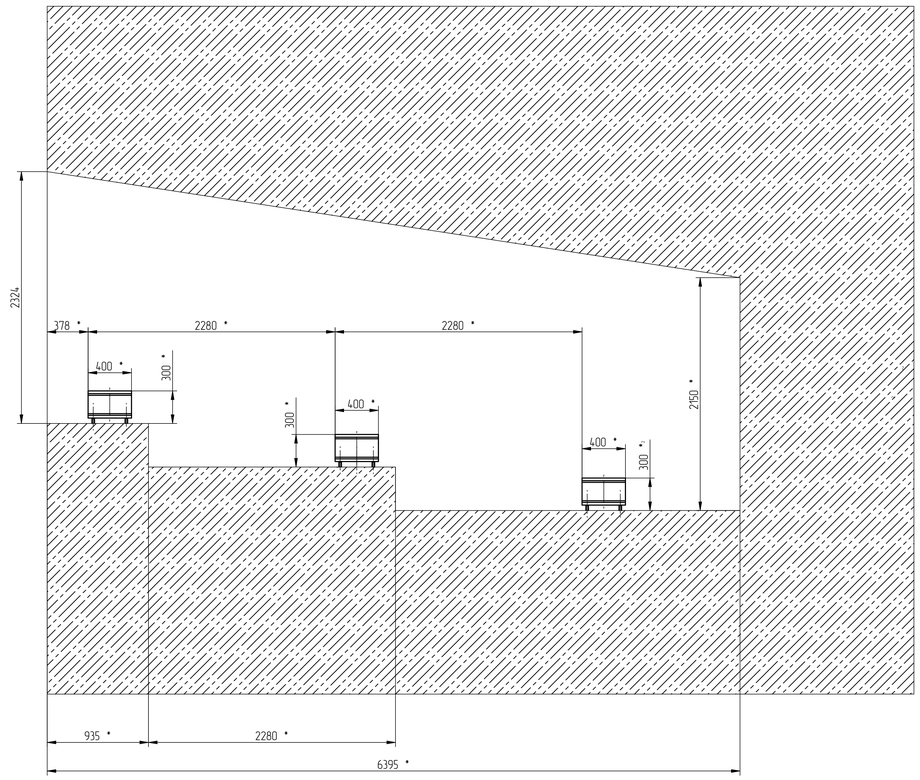


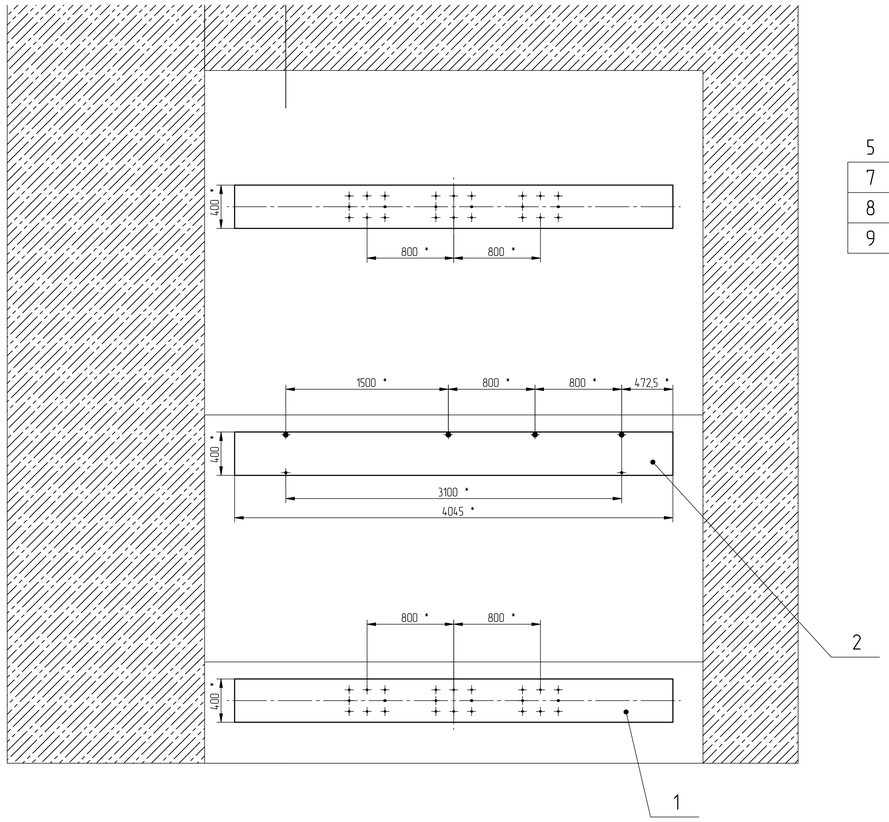


D
(1:4)

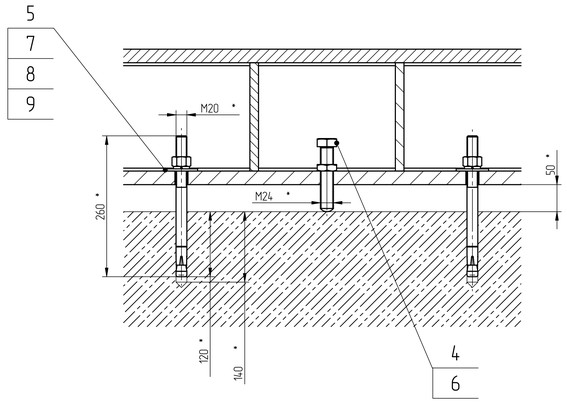


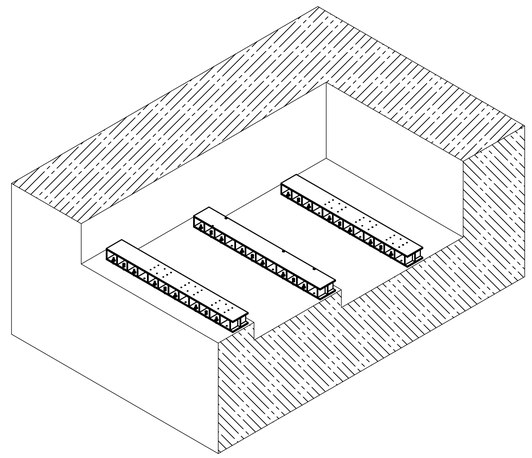

1. Неуказанные предельные отклонения размеров: h14, ±IT14/2.
2. *Размеры для справок.
3. Остальные ТТ по ОСТ 95 227-83.

| | | | | | | | |
|---|---|---|---|---|---|---|---|
| | | | | | XDMS-0019-01-00-00 СБ | | |
| Изм | Лист | № докум. | Подп. | Дата | Подставка Сборочный чертеж | Лит. | Масса | Масштаб |
| Разраб. | | Шолох | | 21.02.11 | | | | 1:20 |
| Пров. | | Хворощев | | | | Лист 1 | Листов 2 |
| Т. контр. | | | | | | ГНЦ ИФВЭ КО |
| Н. контр. | | | | | | |
| Утв. | | Нужилин | | | | |

Format A0

| | |
|---|---|
| Перв. примен. | XDMS-0019-01-00-00 |
| Подп. и дата | |
| Инв. № дубл. | |
| Взам. инв. № | |
| Подп. и дата | |
| Инв. № подл. | |