

МОНТАЖНЫЕ ЭЛЕМЕНТЫ

ПОЗ	НАИМЕНОВАНИЕ	КОЛ	МАТЕРИАЛ	МАССА ЕД-ЦЫ, КГ
1	ОСТ 34-10-416-90 ТРУБА 32х2,5	0.941 М	12Х18Н10Т ГОСТ 9941-81	1.83
2	СПБД 00144.00.00.001 ПЕРЕХОД	1	08Х18Н10Т ГОСТ 5632-72*	1.42
3	ОСТ 34-10-420-90 ОТВОД 90°-32х2.5-100х100-357-2,5	1	12Х18Н10Т ГОСТ 9941-81	0.65

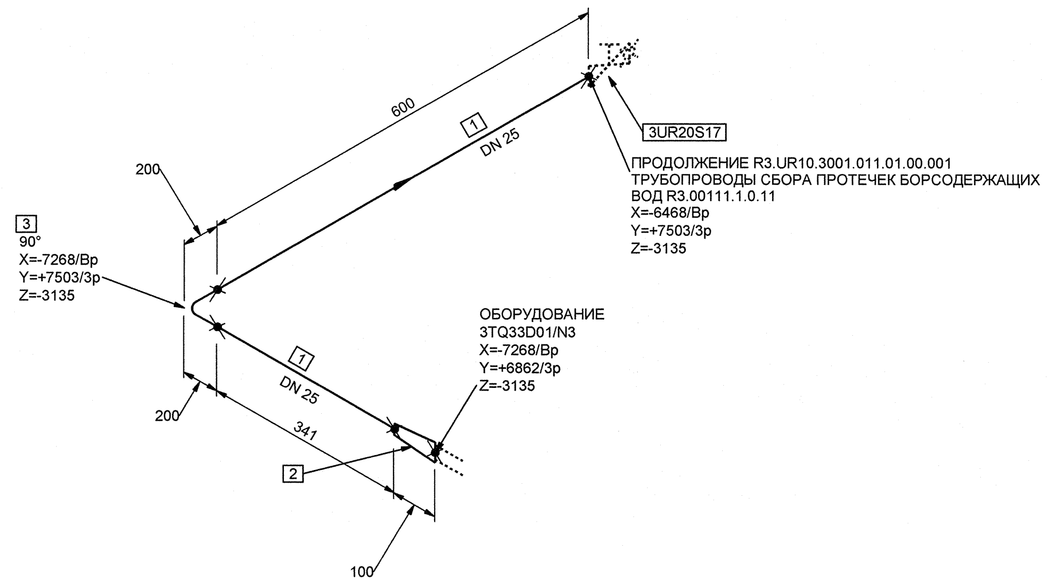

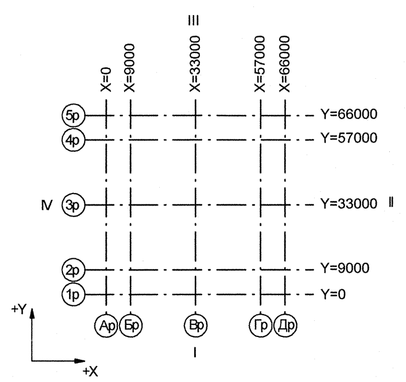

Номер трубопровода - II
Подведомственность - ПБ 03-585-03
Категория трубопровода по ПБ 03-585-03 - V В
Класс безопасности по НП-001-97 - 4
Категория сейсмостойкости по НП-031-01 - III
Рабочие параметры: Pp= 0.02 МПа, tp=60°C
Параметры гидроиспытания: Pr=0.20 МПа, t не менее 5°C
Среда- Раствор борной кислоты 39,5-44,5г/дм3

3TG11Z01_01		3	DN 100	Z+ 2700 X+ 175 Y- 2775	3TG11W01/N1				SB 3TG11Y01/PT-997				3TG11J01/ТГ-235
Код блока	Трубопроводы проектируемые	Позиция детали	Условный проход	Координаты элементов в здании	Код оборудования/ Номер патрубка	Шов заводской	Шов монтажный	Резьбовое соединение	Позиция опоры Код опоры / код проходки	Направление среды	Переход	Штуцер	Код герметичной проходки/ код проходки

Изм.	Кол.уч.	Лист	№ док.	Подпись	Дата
Инж.1к.		Сухарева			01.11
Пров.вед.инж.		Веренцова			01.11
Пров.нач.гр.		Жук			06.11
Н.контр.		Красняров			01.11

АРХИВНЫЙ ЭКЗЕМПЛЯР

Инв.№ подл. R3.00144.1.0.11
Лист 36

R3.TN35.3072.011.01.00.026

Ростовская АЭС Блок 3

Реакторное отделение
Негерметичная часть
Трубопроводы обвязки насосов аварийной системы

Стадия	Лист	Листов
Р	1	1

Изометрический чертеж
3TN35Z26

ОАО "НИАЭП" 2012

Формат А1

ДОПОЛНИТЕЛЬНЫЕ ПОДПИСИ

Взам. инв. N

Подп. и дата

Инв. N подл. R3.00144.1.0.11