

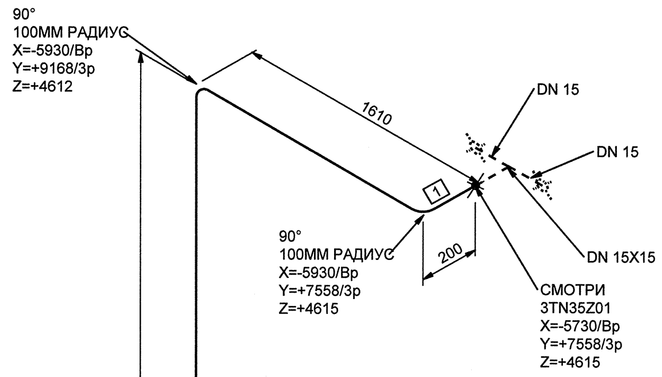

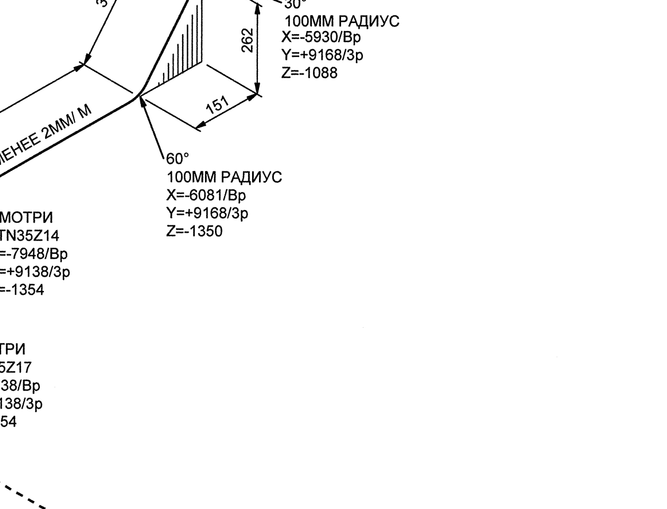

МОНТАЖНЫЕ ЭЛЕМЕНТЫ				
ПОЗ	НАИМЕНОВАНИЕ	КОЛ	МАТЕРИАЛ	МАССА ЕД-ЦЫ, КГ
1	ОСТ 34-10-416-90 ТРУБА 18х2,5	14.583 М	12Х18Н10Т ГОСТ 9941-81	0.96
2	02 ОСТ 34-10-432-90 ТРОЙНИК РАВНОПРОХОДНЫЙ 15	2	08Х18Н10Т ГОСТ 5632-72*	0.09
3	КЗО 0205.015.10-06 ТУ 3742-003-57180370-2005 КЛАПАН ЗАПОРНЫЙ СИЛЬФОННЫЙ С РУКОЯТКОЙ С ПАТРУБКАМИ ПОД ПРИВАРКУ DN 15 PN 1,0 МПа Тр 350°С НЕРЖАВЕЮЩАЯ СТАЛЬ	1	СБОРНЫЙ	2.30

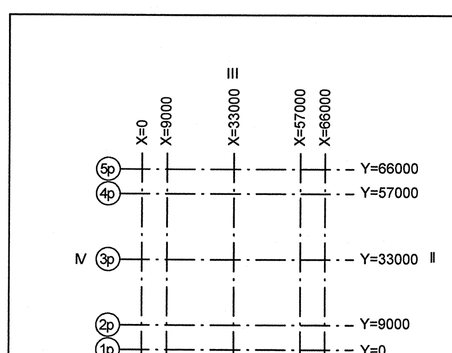

Номер трубопровода - I
Подведомственность - ПБ 03-585-03
Категория трубопровода по ПБ 03-585-03 - V В
Класс безопасности по НП-001-97 - 4
Категория сейсмостойкости по НП-031-01 - III
Рабочие параметры: Рр= 0.79 МПа, tр=55°С
Параметры гидроиспытания: Рг=1.04 МПа, t не менее 5°С
Среда- Дистиллят

3TG11Z01_01		3	DN 100	Z+ 2700 X+ 175 Y- 2775	3TG11W01/N1				S8 3TG11Y01/PT-997				3TG11J01/TF-235
Код блока	Трубопроводы проектируемые	Позиция детали	Условный проход	Координаты элементов в здании	Код оборудования/ Номер патрубка	Шов заводской	Шов монтажный	Резьбовое соединение	Позиция опоры Код опоры / код проходки	Направление среды	Переход	Штуцер	Код герметичной проходки/ код проходки

Взам. инв. N
Подп. и дата
Инв. N подл. R3.00144.1.0.11

ДОПОЛНИТЕЛЬНЫЕ ПОДПИСИ
ДОПОЛНИТЕЛЬНЫЕ ПОДПИСИ

АРХИВНЫЙ ЭКЗЕМПЛЯР

Изм.	Кол.уч.	Лист	№ док.	Подпись	Дата
Инж.тк.		Сухарева			06.11
Пров.вед.инж.		Веренцова			06.11
Пров.нач.гр.		Жук			06.11
Н.контр.		Красноярова			06.11

Инв.№ подл. R3.00144.1.0.11
Лист 23

R3.TN35.3072.011.01.00.013

Ростовская АЭС Блок 3

Реакторное отделение
Негерметичная часть
Трубопроводы обвязки насосов аварийной системы

Стадия	Лист	Листов
Р	1	1

Изометрический чертеж
3TN35Z13

ОАО "НИАЭП" 2012

Формат А1