


| МОНТАЖНЫЕ ЭЛЕМЕНТЫ | | | | |
|---|---|---|---|---|
| ПОЗ | НАИМЕНОВАНИЕ | КОЛ | МАТЕРИАЛ | МАССА ЕД-ЦЫ, КГ |
| 1 | ОСТ 34-10-416-90 ТРУБА 18х2,5 | 0.972 М | 12Х18Н10Т ГОСТ 9941-81 | 0.96 |

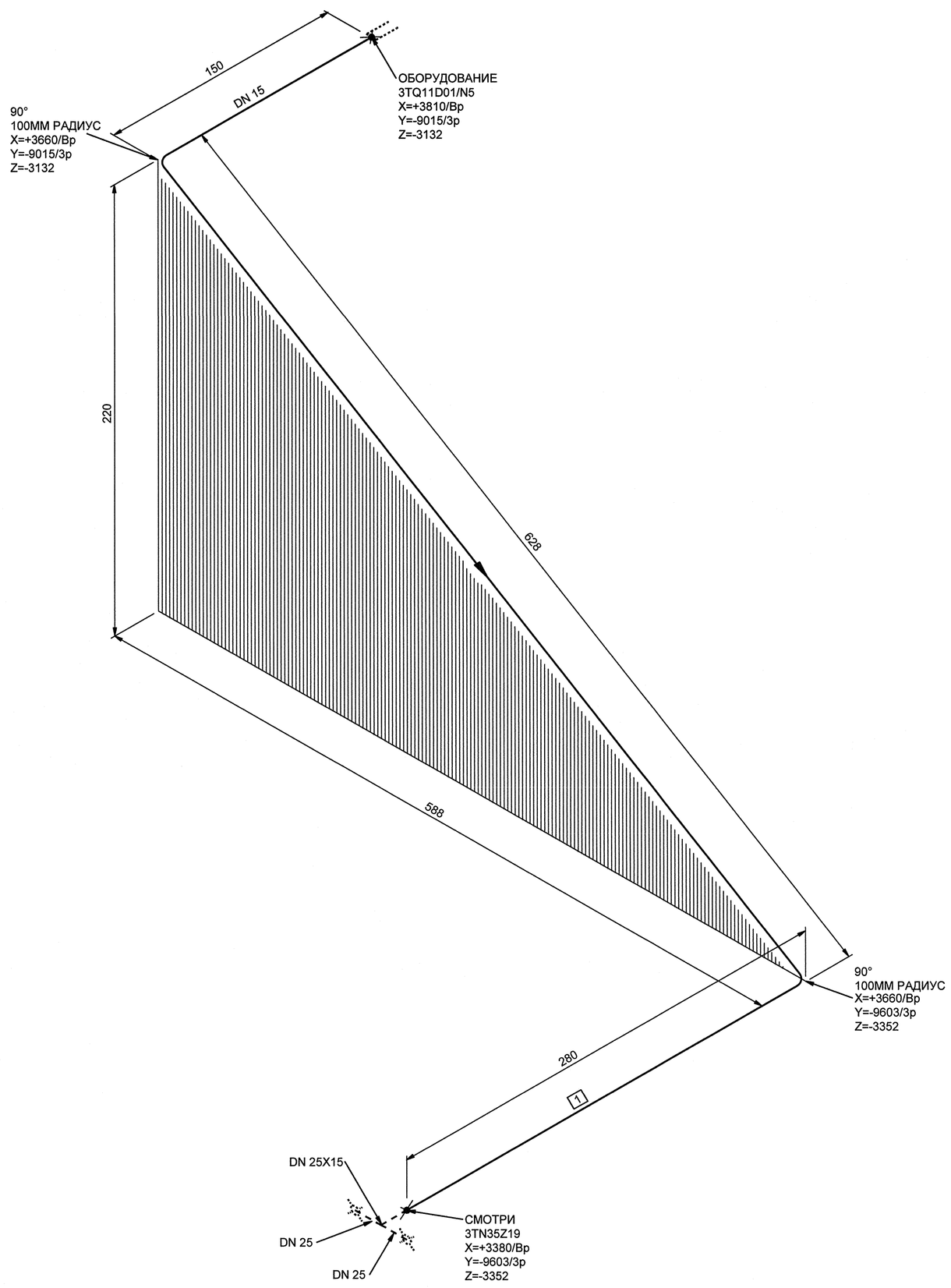


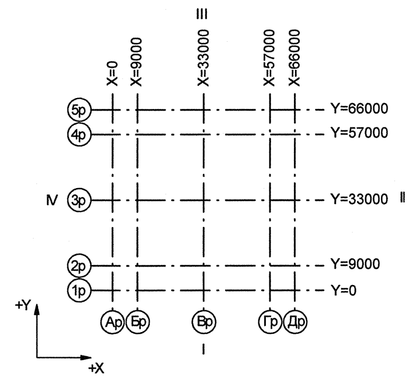


Номер трубопровода - II
Подведомственность - ПБ 03-585-03
Категория трубопровода по ПБ 03-585-03 - V В
Класс безопасности по НП-001-97 - 4
Категория сейсмостойкости по НП-031-01 - III
Рабочие параметры: Рр= 0.02 МПа, tр=60°С
Параметры гидроиспытания: Рг=0.20 МПа, t не менее 5°С
Среда- Раствор борной кислоты 39,5-44,5г/дм3

| 3TG11Z01_01 | | 3 | DN 100 | Z+ 2700<br>X+ 175<br>Y- 2775 | 3TG11W01/N1 | | | | S8<br>3TG11Y01/PT-997 | | | | 3TG11J01/TT-235 |
|---|---|---|---|---|---|---|---|---|---|---|---|---|---|
| Код блока | Трубопроводы проектируемые | Позиция детали | Условный проход | Координаты элементов в здании | Код оборудования/ Номер патрубка | Шов заводской | Шов монтажный | Резьбовое соединение | Позиция опоры Код опоры / код проходки | Направление среды | Переход | Штуцер | Код герметичной проходки/ код проходки |

| Изм. | Кол.уч. | Лист | № док. | Подпись | Дата |
|---|---|---|---|---|---|
| Инж.1к. | | Сухарева | | | 03.11 |
| Пров.вед.инж. | | Веренцова | | | 03.11 |
| Пров.нач.гр. | | Жук | | | 06.11 |
| Н.контр. | | Краснояров | | | 07.11 |

АРХИВНЫЙ ЭКЗЕМПЛЯР

Инв.№ подл. R3.00144.1.0.11
Лист 50

R3.TN35.3072.011.01.00.040

Ростовская АЭС Блок 3

Реакторное отделение
Негерметичная часть
Трубопроводы обвязки насосов аварийной системы

| Стадия | Лист | Листов |
|---|---|---|
| Р | 1 | 1 |

Изометрический чертеж
3TQ11Z09

ОАО "НИАЭП" 2012

Формат А1

Дополнительные подписи

Дополнительные подписи

Взам. инв. N

Подп. и дата

Инв. N подл. R3.00144.1.0.11