

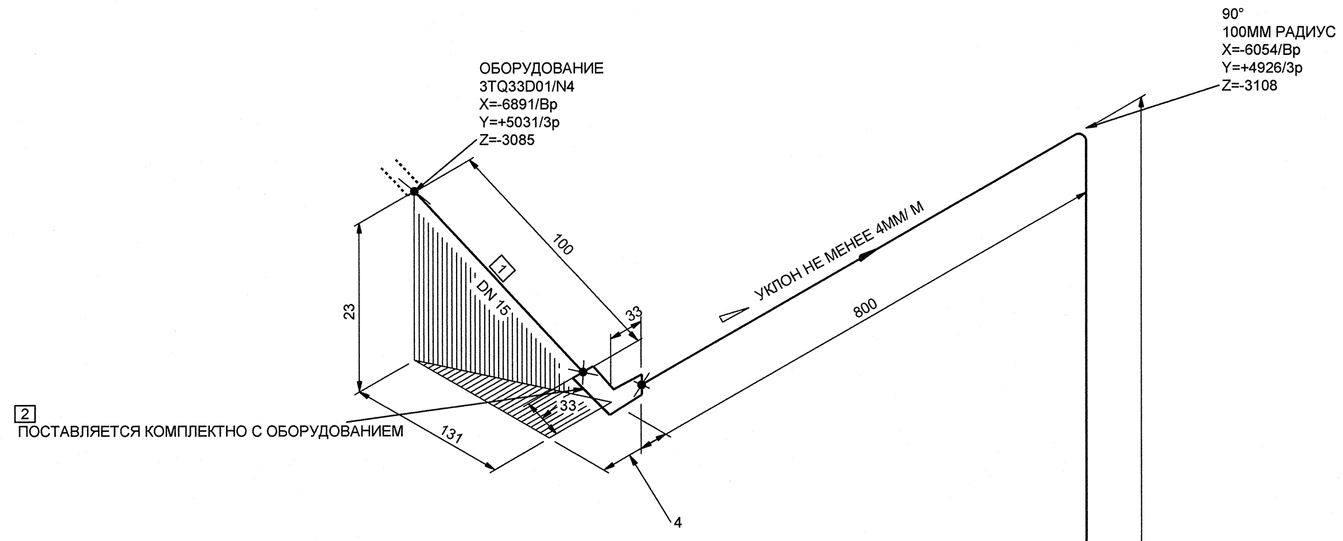

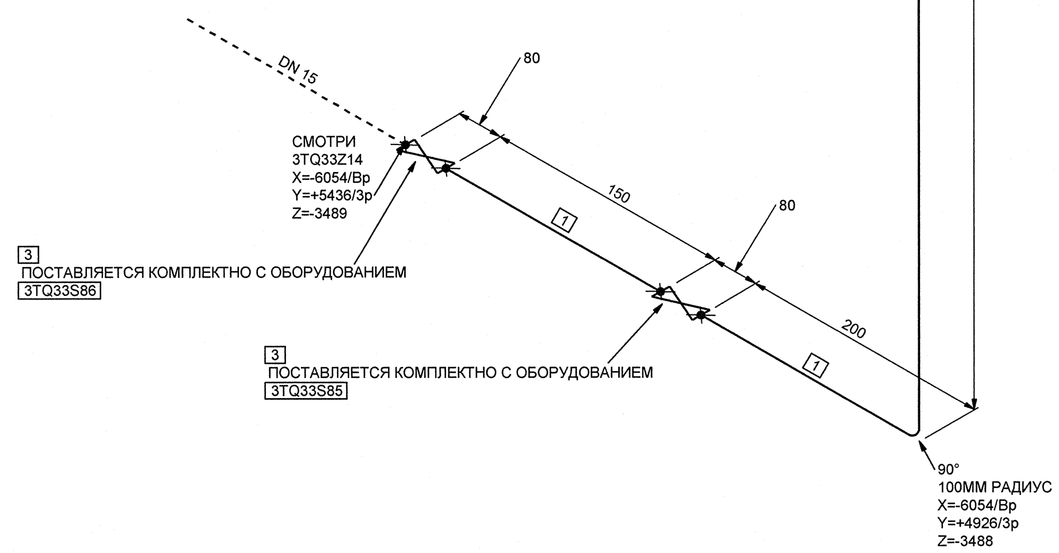

МОНТАЖНЫЕ ЭЛЕМЕНТЫ

ПОЗ	НАИМЕНОВАНИЕ	КОЛ	МАТЕРИАЛ	МАССА ЕД-ЦЫ, КГ
1	ОСТ 24.125.01-89 ТРУБА 18х2,5	1.545 М	08Х18Н10Т ТУ 14-3Р-197-2001	0.96
2	НГА2.206.000.001 ПЕРЕХОДНИК	1	-	-
3	ЦКБ У26004-01 КЛАПАН ЗАПОРНЫЙ DN15	2	СБОРНЫЙ	-

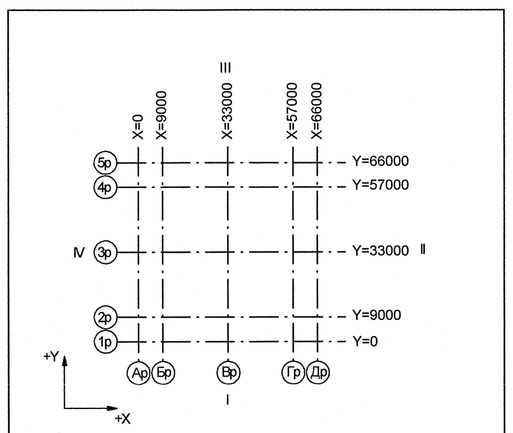

Номер трубопровода - IV
Подведомственность - ПНАЭГ 7-008-89
Классификационное обозначение по НП-001-97 - 23Л
Группа по ПНАЭГ 7-008-89 - С
Класс безопасности по НП-001-97 - 2
Категория сейсмостойкости по НП-031-01 - I
Рабочие параметры: Рр= 13.23 МПа, tр=90°С
Параметры гидроиспытания: Рг=17.34 МПа, t не менее 5°С
Среда- Раствор борной кислоты 39,5-44,5г/дм3

3TG11Z01_01	—	3	DN 100	Z= 2700 X= 175 Y= 2775	3TG11W01/N1				SS 3TG11Y01/PT-997				3TG11J01/ТГ-235
Код блока	Трубопроводы проектируемые	Позиция детали	Условный проход	Координаты элементов в здании	Код оборудования/ Номер патрубка	Шов заводской	Шов монтажный	Резьбовое соединение	Позиция опоры Код опоры / код проходки	Направление среды	Переход	Штуцер	Код герметичной проходки/ код проходки

Изм.	Кол.уч.	Лист	№ док.	Подпись	Дата
Инж.1к.		Сухарева			01.11
Пров.вед.инж.		Веренцова			01.11
Пров.нач.гр.		Жук			06.11
Н.контр.		Красноярова			07.11

АРХИВНЫЙ ЭКЗЕМПЛЯР

Инв.№ подл. R3.00144.1.0.11
Лист 60

R3.TN35.3072.011.01.00.050

Ростовская АЭС Блок 3

Реакторное отделение
Негерметичная часть
Трубопроводы обвязки насосов аварийной системы

Стадия	Лист	Листов
Р	1	1

Изометрический чертеж
3TQ33Z13

ОАО "НИАЭП" 2012

Инв. N подл. R3.00144.1.0.11 | Подп. и дата | Взам. инв. N | ДОПОЛНИТЕЛЬНЫЕ ПОДПИСИ | ДОПОЛНИТЕЛЬНЫЕ ПОДПИСИ

Формат А1