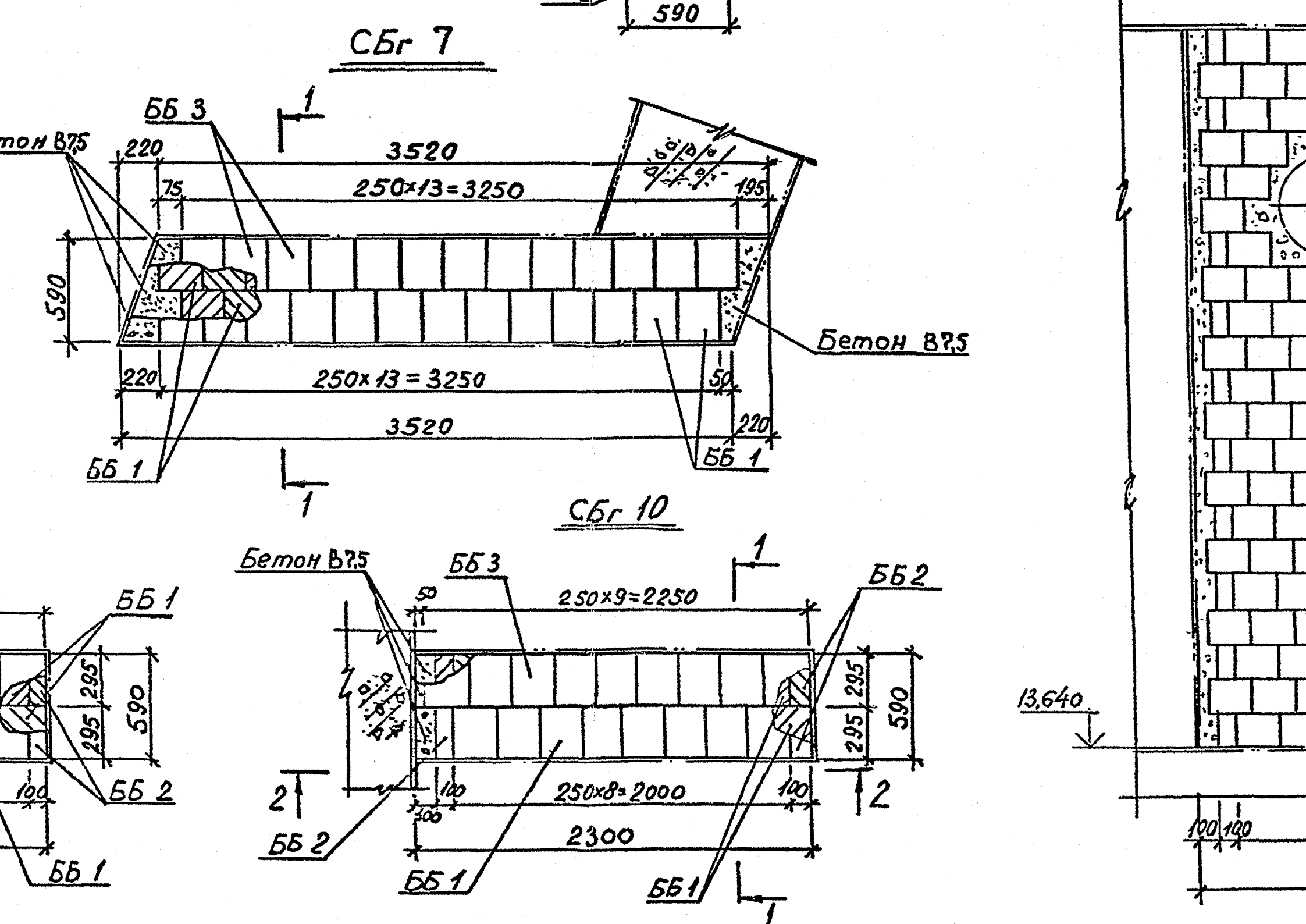
590
СБг 7
ББ 3
1
тон В7,5
220
3520
75
250×13=3250
195
590
Бетон В7,5
220
250×13=3250
50
3520
220
ББ 1
ББ 1
1
СБг 10
Бетон В7,5
ББ 3
1
ББ 2
50
250×9=2250
ББ 1
295
590
295
295
590
295
100
ББ 2
2
100
250×8=2000
100
2
ББ 2
2300
ББ 1
ББ 1
ББ 1
1
13,640
100
100