Разрез 1-1

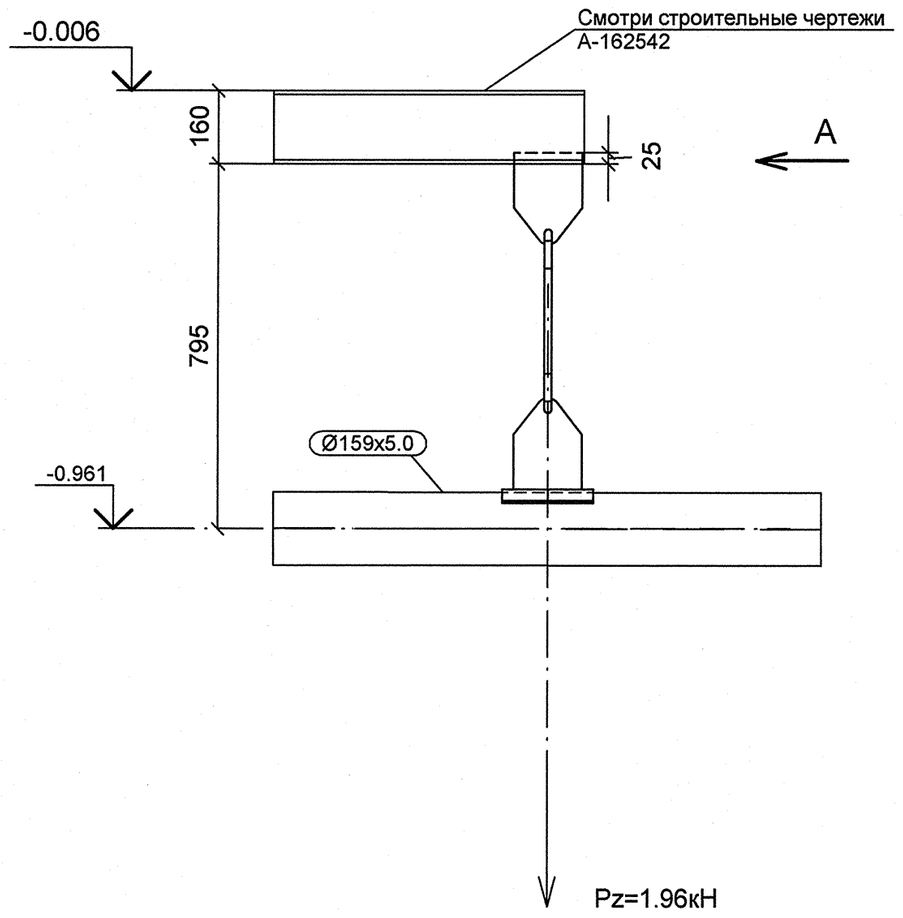

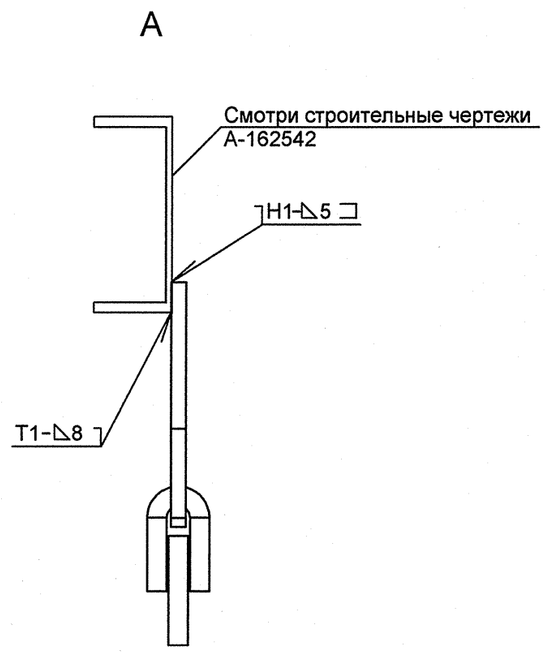

Спецификация деталей

Поз.	Обозначение	Наименование	Кол. шт	Материал	Масса ед.	Масса общ.	Приме-чание
1	ГОСТ 2590-2006	КРУГ 16 - В, L = 419, обрезать на монтаже до L = 319	1	20-б ГОСТ 1050-88	0.66	0.66	
2	1-02 ОСТ 34-10-733-93	ПРОУШИНА	1	ЛИСТ Б-ПН-12 ГОСТ 19903-74 20-3-Т ГОСТ 1577-93	2.20	2.20	
3	11 ОСТ 34-10-733-93	ПРОУШИНА С НАКЛАДКОЙ 159 У	1	СБОРНЫЙ	2.75	2.75	
4	1-02 ОСТ 34-10-729-93	УШКО	2	КРУГ 16-В ГОСТ 2590-2006 20-а ГОСТ 1050-88	0.28	0.56	
	ГОСТ 2246-70	ПРОВОЛОКА		СВ-08Г2С	-	-	
	ГОСТ 9467-75	ЭЛЕКТРОДЫ		УОНИИ 13/45	-	-	
					Итого:	6.17	

1 Привязку опоры смотри чертеж R3.VK21.3010.012.01.00.003 (R3.00153.1.0.12 л. 10).
2 Сварку производить по ГОСТ 5264-80.
3 Сварку опоры с трубопроводом производить по ОСТ 34-10-723-93.
4 Сварка тяги с ушком смотри ОСТ 34-10-723-93.
5 Pz – максимальная нагрузка на опору с учетом сейсмического воздействия.
6 Изготовить один комплект.

План расположения опоры

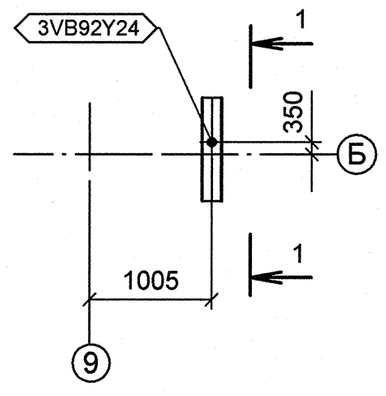

Изометрический вид

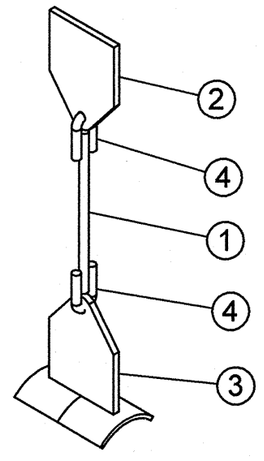

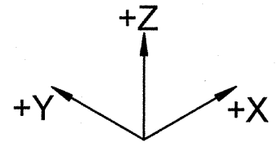

АРХИВНЫЙ ЭКЗЕМПЛЯР

Изм.	Кол.уч.	Лист	№ док.	Подпись	Дата
3	–	Зам.	03-12	–	–
Инж. 3 кат		Брянцева			01.03
Пров.инж.1 к.		Чиркова			05.03
Нач. гр.		Морозова			13.03
Н. контр.		Краснояров			21.03

Инв.№ подл.R3.00153.1.0.12
Лист 129

R3.VK21.3012.012.01.00.041

Ростовская АЭС Блок 3

Главный корпус
Турбинное и деаэраторное отделения
Трубопроводы промконтура охлаждения проб

Стадия	Лист	Листов
Р	1	1

ПОДВЕСКА
3VB92Y24

ОАО "НИАЭП"
2012

Формат А2

ДОПОЛНИТЕЛЬНЫЕ ПОДПИСИ

Инв. N подл.	Подп. и дата	Взам. инв. N
R3.00153.1.0.12		