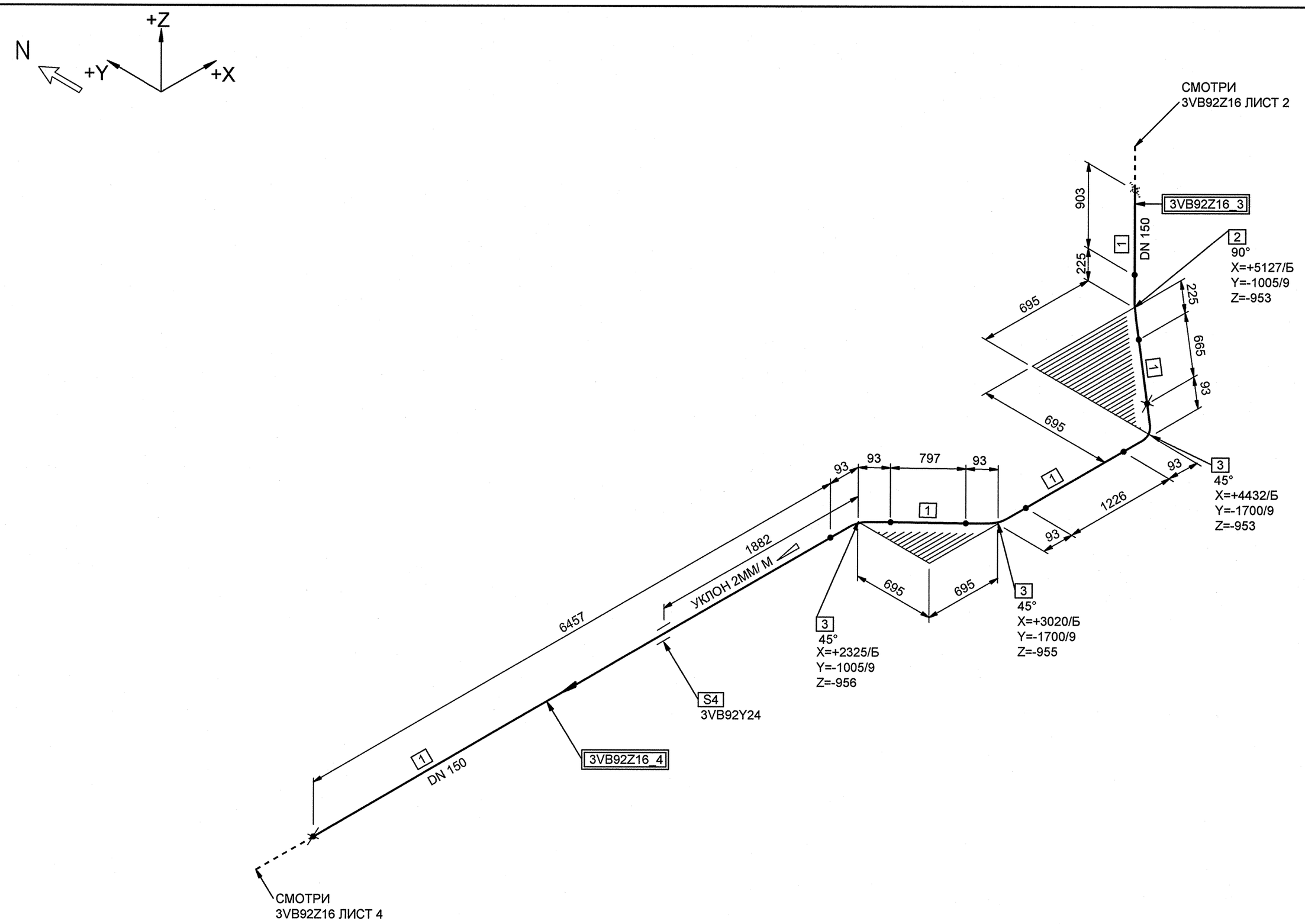

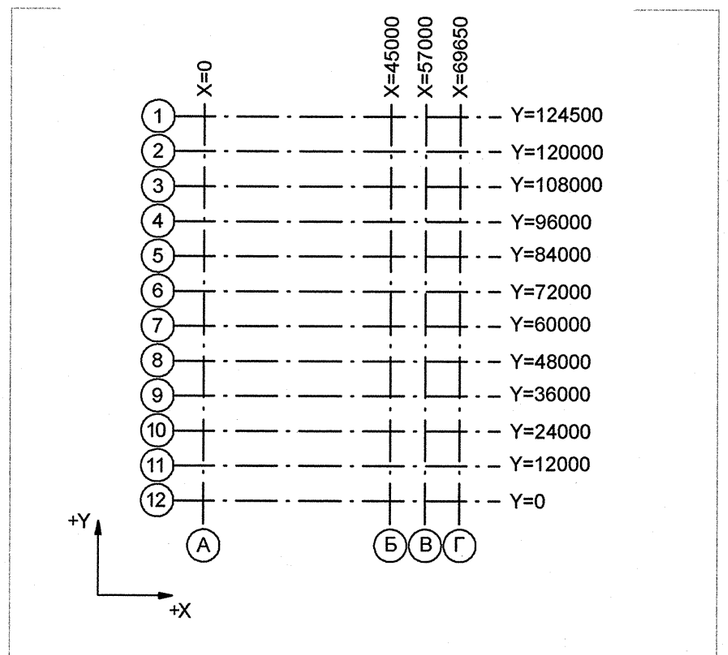

СПЕЦИФИКАЦИЯ ДЕТАЛЕЙ И ОПОР

ПОЗ.	НАИМЕНОВАНИЕ	КОЛ.	МАТЕРИАЛ	МАССА ЕД-ЦЫ, кг
1	ОСТ 34-42-658-84 ТРУБА 159х5	10.048 М	20 ТУ 14-3-190-2004	18.99
2	ОСТ 34 10.699-97 ОТВОД 90° 159х6.0	1	20 ТУ 14-3-190-2004	8.40
3	ОСТ 34 10.699-97 ОТВОД 45° 159х6.0	3	20 ТУ 14-3-190-2004	4.20
4	3VB92Y24 ПОДВЕСКА	1		-

БЛОКИ:

3VB92Z16_3;3VB92Z16_4

Номер трубопровода - IV
Подведомственность - ПБ 03-585-03
Категория трубопровода - V В
Класс безопасности - 4
Категория сейсмостойкости - III
Рабочие параметры: Pp= 0.59 МПа, tp=33°C
Среда - Вода

3TG11Z01_01	—	3	DN 100	Z+ 2700 X+ 175 Y- 2775	3TG11W01/N1				S8 3TG11Y01/PT-997				3TG11J01/ ТГ-235
Код блока	Трубопроводы проектируемые	Позиция детали	Условный проход	Координаты элементов в здании	Код оборудования/ Номер патрубка	Шов заводской	Шов монтажный	Резьбовое соединение	Позиция опоры Код опоры / код проходки	Направление среды	Переход	Штуцер	Код герметичной проходки/ код проходки

Изм.	Кол.уч.	Лист	№ док.	Подпись	Дата
3	–	Зам.	133-12	–	–
Инж. 3 кат		Брянцева			01.03
Пров.инж.1 к.		Чиркова			05.03
Нач. гр.		Морозова			18.03
Н. контр.		Красняров			01.03

АРХИВНЫЙ ЭКЗЕМПЛЯР

Инв.№ подл.R3.00153.1.0.12
Лист 28

R3.VK21.3011.012.01.00.005

Ростовская АЭС Блок 3

Главный корпус
Турбинное и деаэраторное отделения
Трубопроводы промконтура охлаждения проб

Стадия	Лист	Листов
Р	3	4

Изометрический чертеж
3VB92Z16

ОАО "НИАЭП" 2012

Формат А2

Инв. N подл. R3.00153.1.0.12 | Подп. и дата | Взам. инв. N | ДОПОЛНИТЕЛЬНЫЕ ПОДПИСИ