

СПЕЦИФИКАЦИЯ ДЕТАЛЕЙ И ОПОР

ПОЗ.	НАИМЕНОВАНИЕ	КОЛ.	МАТЕРИАЛ	МАССА ЕД-ЦЫ, кг
1	ОСТ 34-42-658-84 ТРУБА 219х7	14.786 М	20 ТУ 14-3-190-2004	36.60
2	ОСТ 34 10.699-97 ОТВОД 30° 219х8.0	2	20 ТУ 14-3-190-2004	6.70
3	3VB92Y11 ПОДВЕСКА	1		-
4	3VB92Y10 ПОДВЕСКА	1		-

БЛОКИ:

3VB92Z13_13;3VB92Z13_14

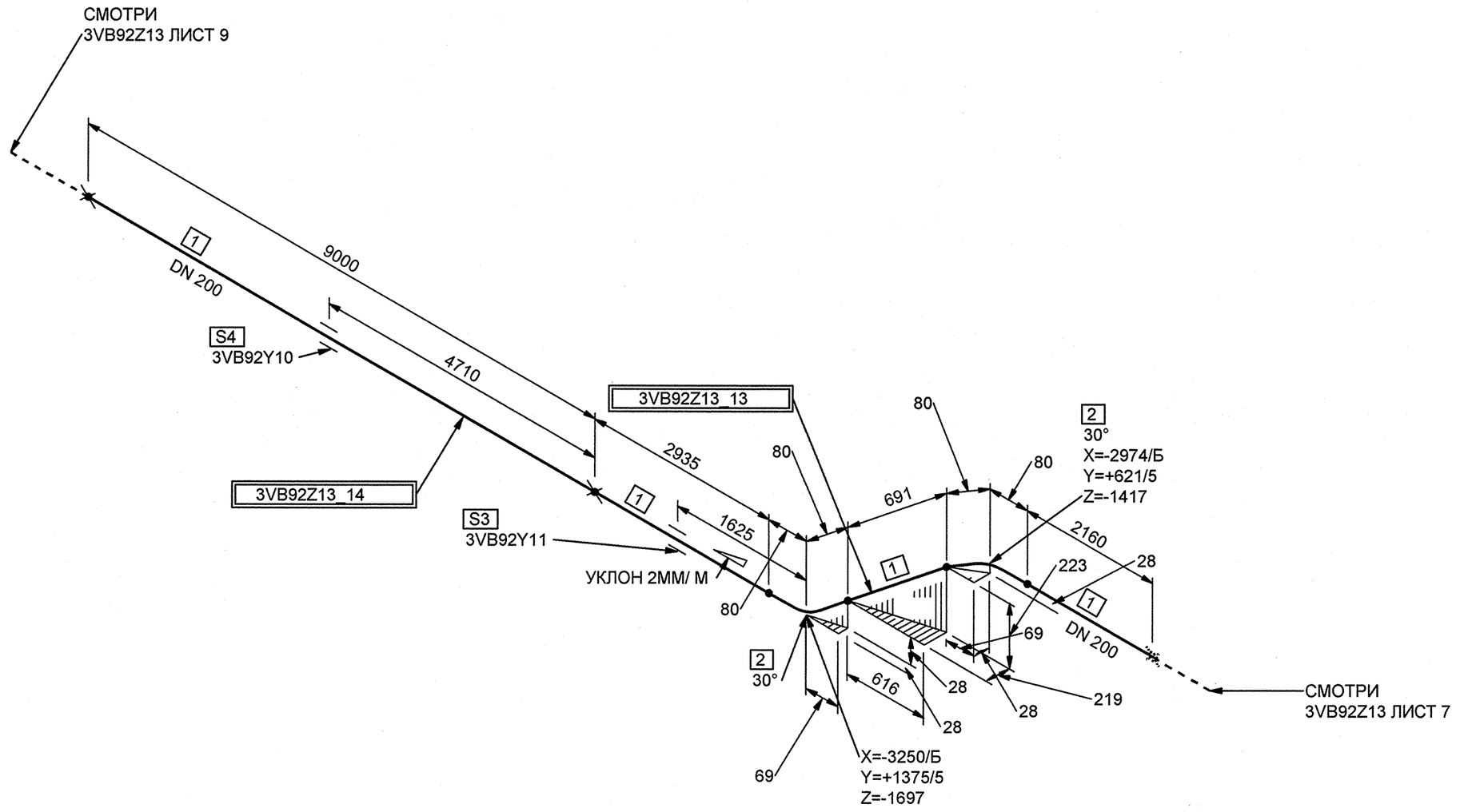

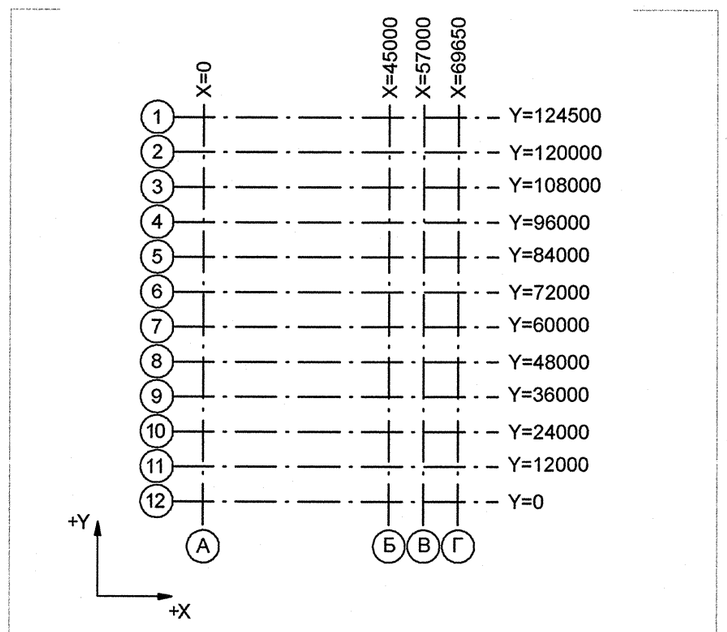

Номер трубопровода - IV
Подведомственность - ПБ 03-585-03
Категория трубопровода по ПБ 03-585-03 - V В
Класс безопасности по НП-001-97 - 4
Категория сейсмостойкости по НП-031-01 - III
Рабочие параметры: Pp= 0.59 МПа, tp=33°C
Среда- Вода
Параметры гидроиспытания: Pr=0.77 МПа, tr 5-40 °C

АРХИВНЫЙ ЭКЗЕМПЛЯР

3TG11Z01_01		3	DN 100	Z+ 2700 X+ 175 Y- 2775	3TG11W01/N1				S8 3TG11Y01/PT-997				3TG11J01/ ТГ-235
Код блока	Трубопроводы проектируемые	Позиция детали	Условный проход	Координаты элементов в здании	Код оборудования/ Номер патрубка	Шов заводской	Шов монтажный	Резьбовое соединение	Позиция опоры Код опоры / код проходки	Направление среды	Переход	Штуцер	Код герметичной проходки/ код проходки

Изм.	Кол.уч.	Лист	№ док.	Подпись	Дата
3	-	Зам.	133-12	~	~
Инж. 3 кат		Брянцева			01.03
Пров.инж.1 к.		Чиркова			05.03
Нач. гр.		Морозова			08.03
Н. контр.		Краснояров			21.03

Инв.№ подл.R3.00153.1.0.12
Лист 78

R3.VK21.3011.012.01.00.025

Ростовская АЭС Блок 3

Главный корпус
Турбинное и деаэраторное отделения
Трубопроводы промконтура охлаждения проб

Стадия	Лист	Листов
Р	7	10

Изометрический чертеж
3VB92Z13

ОАО "НИАЭП"
2012

Формат А2

Инв. N подл. R3.00153.1.0.12 | Подр. и дата | Взам. инв. N | ДОПОЛНИТЕЛЬНЫЕ ПОДПИСИ