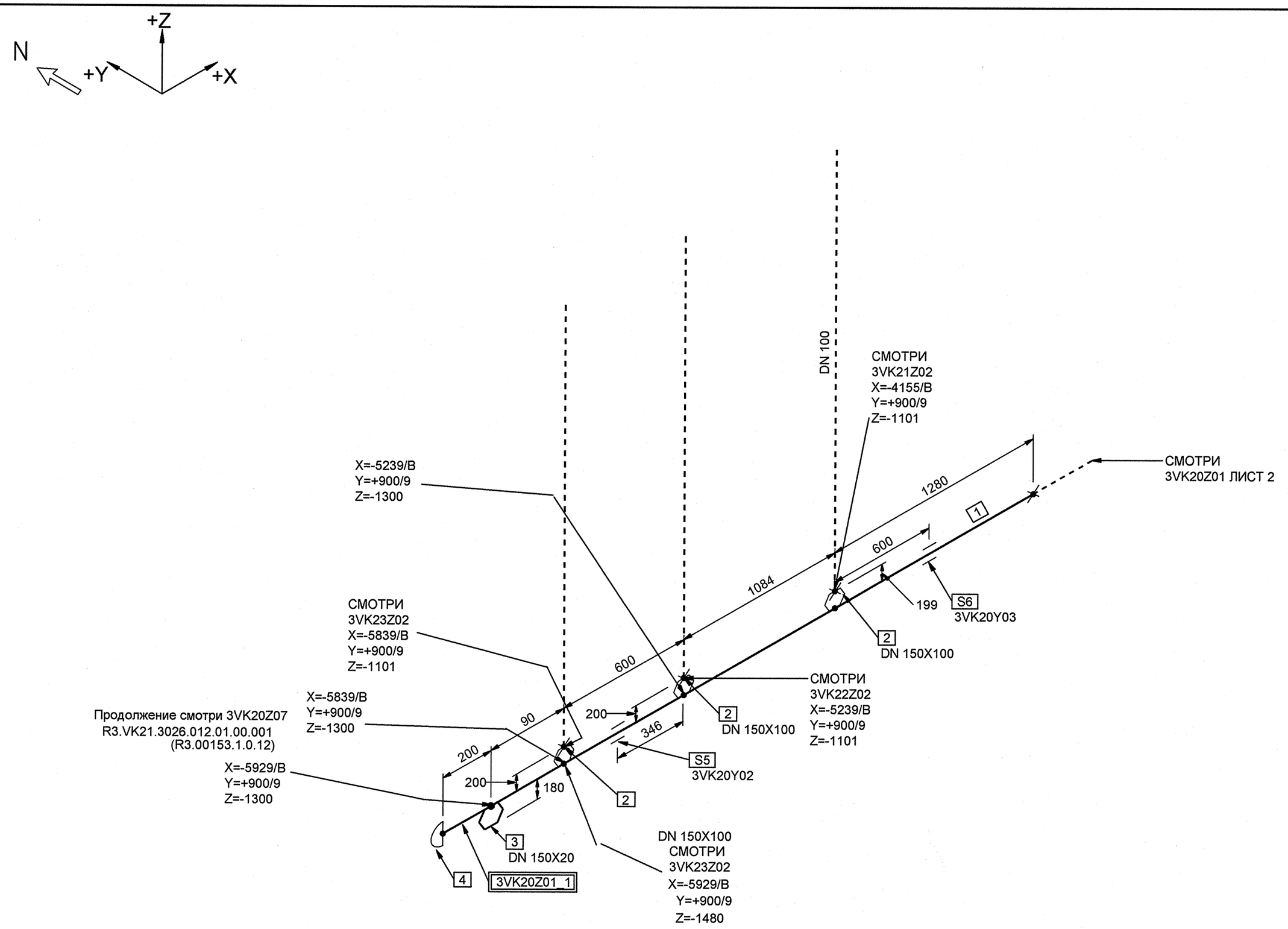

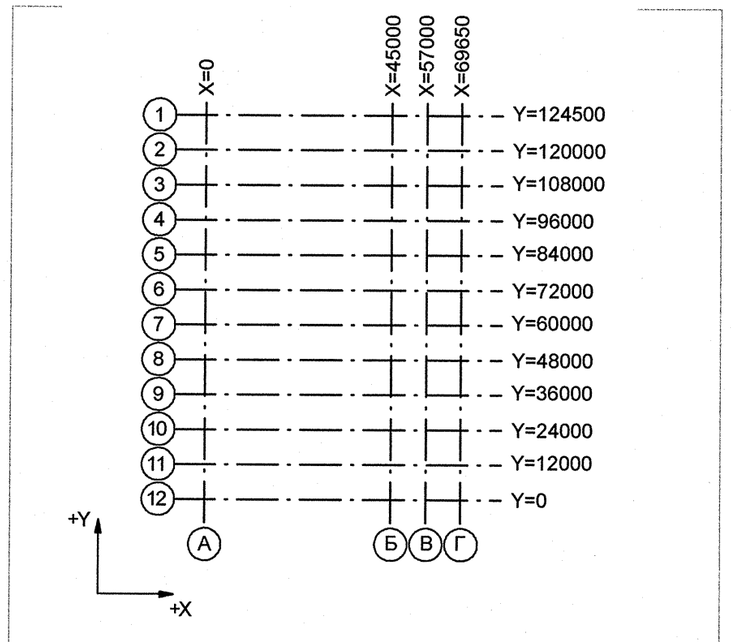

Номер трубопровода - II
Подведомственность - ПБ 03-585-03
Категория трубопровода - V В
Класс безопасности - 4
Категория сейсмостойкости - III
Рабочие параметры: Pp= 0.59 МПа, tp=40°C
Среда - конденсат

СПЕЦИФИКАЦИЯ ДЕТАЛЕЙ И ОПОР

ПОЗ.	НАИМЕНОВАНИЕ	КОЛ.	МАТЕРИАЛ	МАССА ЕД-ЦЫ, кг
1	ОСТ 34-42-658-84 ТРУБА 159х5	3.254 М	20 ТУ 14-3-190-2004	18.99
2	031 ОСТ 34-42-670-84 ОТВЕТВЛЕНИЕ 108х4-159	3	20 ТУ 14-3-190-2004	1.32
3	010 ОСТ 34-42-670-84 ОТВЕТВЛЕНИЕ 25х2-159	1	20 ТУ 14-3-190-2004	0.11
4	13 ОСТ 34-42-666-84 ЗАГЛУШКА 150-1	1	СБОРНЫЙ	4.61
5	3VK20Y02 ПОДВЕСКА	1		-
6	3VK20Y03 ПОДВЕСКА	1		-

БЛОКИ:

3VK20Z01_1

3TG11Z01_01		3	DN 100	Z+ 2700 X+ 175 Y- 2775	3TG11W01/N1				S8 3TG11Y01/PT-997				3TG11J01/ ТГ-235
Код блока	Трубопроводы проектируемые	Позиция детали	Условный проход	Координаты элементов в здании	Код оборудования/ Номер патрубка	Шов заводской	Шов монтажный	Резьбовое соединение	Позиция опоры Код опоры / код проходки	Направление среды	Переход	Штуцер	Код герметичной проходки/ код проходки

Изм.	Кол.уч.	Лист	№ док.	Подпись	Дата
3	–	Зам	133-12	-	-
Инж. 3 кат		Брянцева			07.03
Пров.инж.1 к.		Чиркова			05.03
Нач. гр.		Морозова			18.03
Н. контр.		Краснояров			21.03

АРХИВНЫЙ ЭКЗЕМПЛЯР

Инв.№ подл.R3.00153.1.0.12
Лист 18

R3.VK21.3011.012.01.00.004

Ростовская АЭС Блок 3

Главный корпус
Турбинное и деаэраторное отделения
Трубопроводы промконтура охлаждения проб

Стадия	Лист	Листов
Р	1	8

Изометрический чертеж
3VK20Z01

ОАО "НИАЭП" 2012

Формат А2

ДОПОЛНИТЕЛЬНЫЕ ПОДПИСИ

Взам. инв. N

Подп. и дата

Инв. N подл. R3.00153.1.0.12