91.3128.03.10СБ

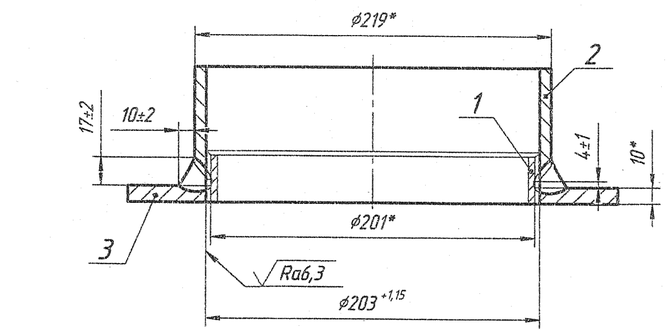

Деталь поз. 1 (1:4)

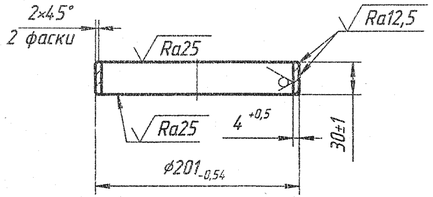

Деталь поз. 2

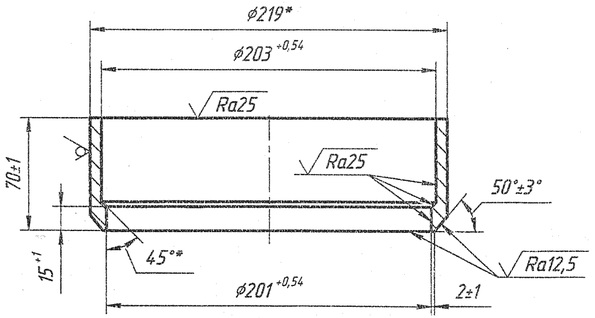

Деталь поз. 3 (1:5)

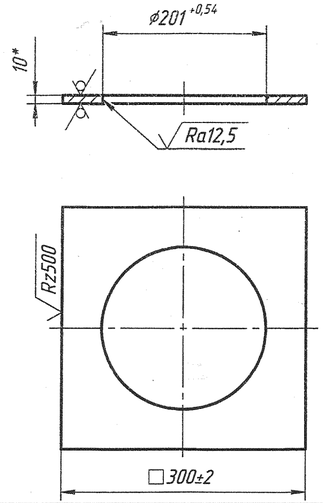

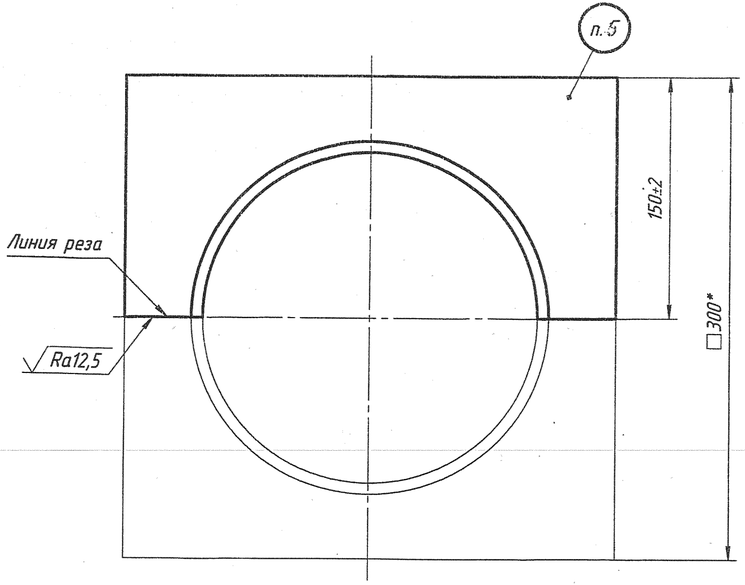

1.* Размеры для справок.

2. Сварка ручная аргонодуговая проволокой Св-08Г2С ГОСТ 2246-70.

3. Контроль качества сварного соединения:
   - визуальный и измерительный;
   - радиографический контроль;
   - металлографические исследования.

   Нормы оценки качества сварного соединения по ПН АЭ Г-7-010-89, категория III. Расчетная высота шва – 14 мм.

4. Для металлографических исследований в ЦЛИМ представить 1/2 часть контрольного сварного соединения.

5. Маркировать и клеймить ударным способом шрифтом 4 по ГОСТ 26.020-80: обозначение, клеймо ОТК.

Согласовано				Изм.	Лист	№ докум.	Подп.	Дата
Отдел	Фамилия	Подп.	Дата	Разраб.		Юрлова		05.13
ОГС	Логинова		3.06.13	Пров.		Богомазова		05.13
ЦЦЛИМ	Самойлова		3.06.13	Т.контр.		Романов		06.13
ЦЛНМК	Легконочин		06.13	Нач.отдела		Лазарев		06.20
				Н.контр.		Бондаренко		06.13
				Утв.				

91.3128.03.10СБ

Соединение сварное контрольное
Сборочный чертеж

Лит.	Масса	Масштаб
И	8,5	1:2,5

Лист | Листов 1

ИК"ЗИОМАР"

Копировал | Формат А4х3

Перв. примен. 91.3128 ч.3

Справ. №

Подп. и дата

Инв. № дубл.

Взам. инв. №

Подп. и дата

Инв. № подл. 354596.3