Приложение к извещению
№ 03-01-12/003-17

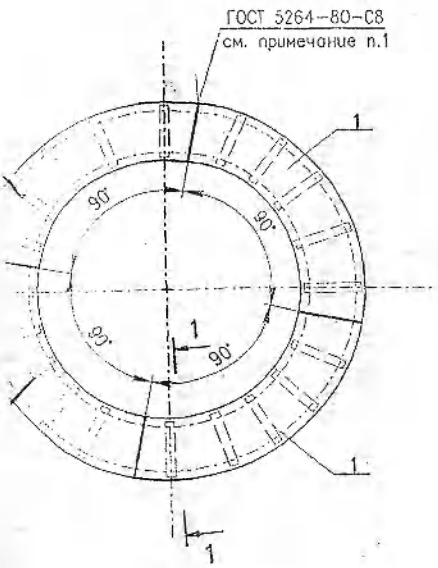

2–2

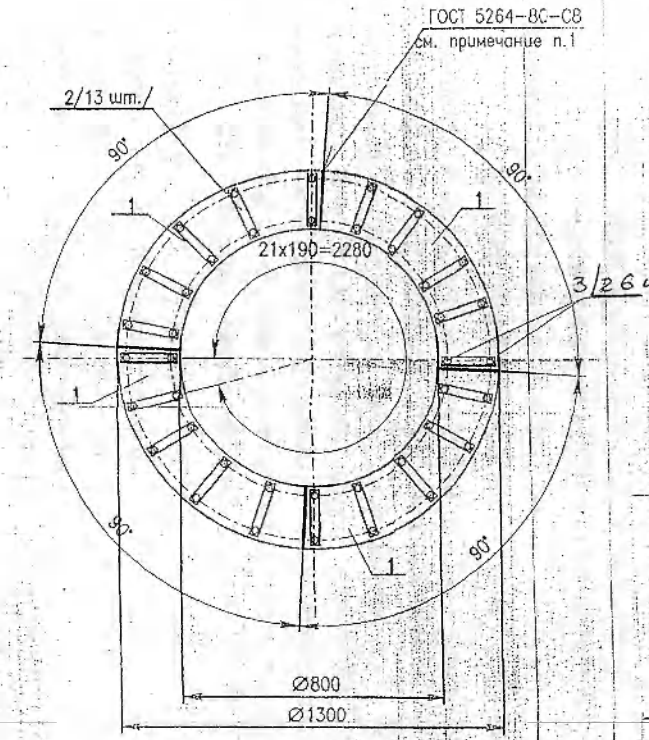

Поз.	Обозначение	Наименование	Кол.	Масса, кг единицы	Масса, кг общая	Прим.
		Детали				
		ГОСТ 19903-74 / 08Х18Н10Т ГОСТ 7350-77				
1		−10 ⌀ 1300/⌀ 800 L=1020	4	16,2	64,8	
		ГОСТ 19903-74 / С245 ГОСТ 27772-88				
2		−10x50 L=210	13	0,8	10,4	
4		−10x40 L=40	26	0,1	2,6	
		ГОСТ 5781-82 / 25Г2С ГОСТ 5781-82				
3		⌀10 А400 L=210	26	0,1	2,6	
		Электроды по ОСТ 5.9244-87				
		ЭА-395/9			1,4	
					81,8	

1 Усиление сварного шва С8 зачистить.
2 Отклонение от единой плоскости при соединении поз.1 (4 шт.) в кольцо недопустимо.
3 Длина позиции1 определена по стороне с радиусом R=650.

1–1

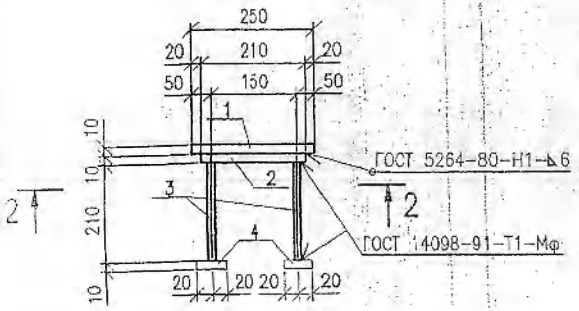

поз.1

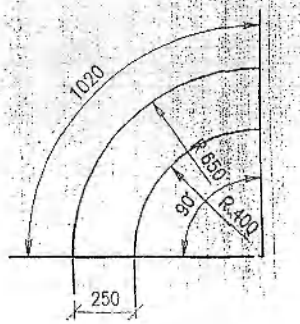

Приложение к заявке СМК-1
№ 01/02-01/770 от 10.10.11г.

Изм.	Кол.уч.	Лист	N°док.	Подп.	Дата
Утвердил	Киоско				11.10
Н контроль	Ландухов				11.10
Рук работ	Салун				11.10
Проверил	Иванова				11.10
Разработал	Ветера				11.10

Собственность ОАО Концерн Росэнергоатом. Запрещается без предварительного письменного разрешения собственника воспроизводить, передавать, изменять в любой форме или частично передавать во временное или постоянное пользование другим организациям или лицам, разглашать или использовать сведения и материалы иначе, чем для определенной по служебным обязанностям обязательствам с собственником.

LN2P.D.110.1.0UKC08.&&&&&.012.DC.0007_&_00
LN2P.D.110.1.0UKC08.&&&&&.012.DC.0007

Ленинградская АЭС-2

Здание ядерного обслуживания с бытовыми помещениями зоны контролируемого доступа (UKC). Фундаменты под оборудование на отметке +8,000

Изделие закладное МС554Н

Стадия	Лист	Листов
D	4	

ОАО «СПбАЭП»

Формат А4

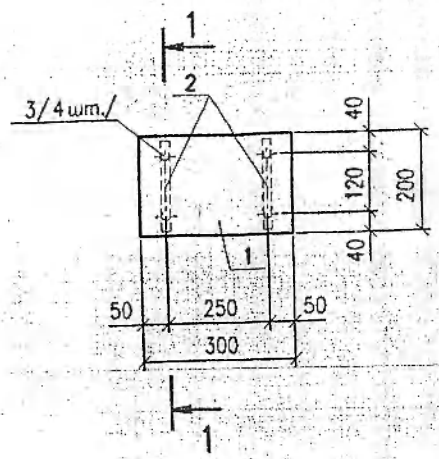

1-1

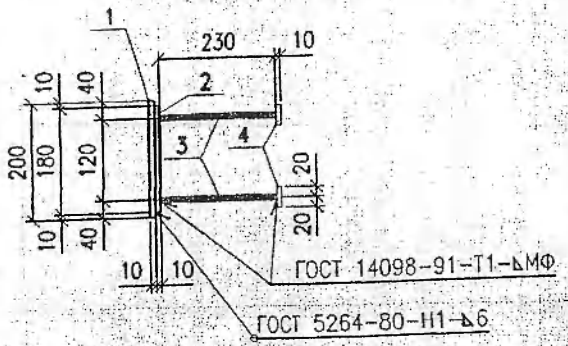

Поз.	Обозначение	Наименование	Кол.	Масса, кг единицы	Масса, кг общая	Прим.
		Детали				
		ГОСТ 19903-74				
		08Х18Н10Т ГОСТ 7350-77				
1		– 10х200 L=300	1	4,7	4,7	
		ГОСТ 19903-74 / С245 ГОСТ 27772-88				
2		– 10х50 L=180	2	0,7	1,4	
4		– 10х40 L=40	4	0,1	0,4	
		ГОСТ 5781-82				
		Ст3кп ГОСТ 380-2005				
3		⌀10 А400 L=230	4	0,1	0,4	
		ОСТ 5.9244-87				
		Электроды ЭА-395/9			0,1	
					7,0	

Изм.	Кол.уч.	Лист	N°док.	Подп.	Дата

Собственность ОАО "Концерн Росэнергоатом". Запрещается без предварительного письменного разрешения собственника воспроизводить, переводить, изменять в любой форме или частично, передавать во временное или постоянное пользование другим организациям или лицам, разглашать или использовать сведения в коммерческих интересах лиц или организаций, не связанных договорными обязательствами с собственником.

Утвердил	Масько		11.10
Н.контроль	Ландухов		11.10
Рук.работ	Салун		11.10
Проверил	Иванова		11.10

LN2P.D.110.1.0UKC08.&&&&&.O12.DC.0007_&_005

LN2P.D.110.1.0UKC08.&&&&&.O12.DC.0007

Ленинградская АЭС-2

Здание ядерного обслуживания с бытовыми помещениями зоны контролируемого доступа (UKC). Фундаменты под оборудование на отметке +8,300

изделие закладное МС482Н

Стадия	Лист	Листов
D	5	

ОАО «СПбАЭП»

Взам.инв. N°	Подп. и дата	Инв. N° подл.
	29 НОЯ 2010	4N2-3090