Приложение 4

М8.261.016

Rz20(√)

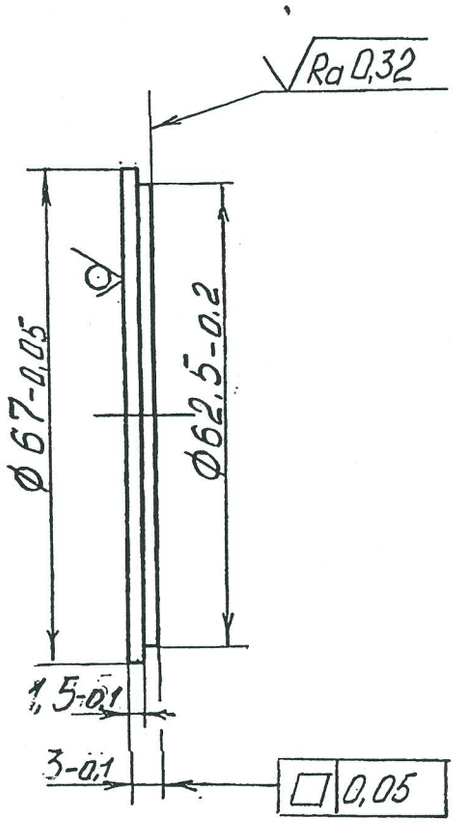

Изм.	Лист	№ док.	Подпись	Дата
Разраб.		Прощенко		
Провер.		Филимонов		
Т. контр.				
Н. контр.		Филимонов		
Утв.		Бараков		

М8.261.016

Мишень для И32

Сталь 12Х18Н10Т ГОСТ 5632-72

Лит.	Масса	Масштаб
		1:1

Лист	Листов

Пер. применение

Справочный №

Подпись и дата

Инв. № дубл.

Взам. инв. №

Подпись и дата

Инв. № подл.