А.13.869.005

Ra 6,3

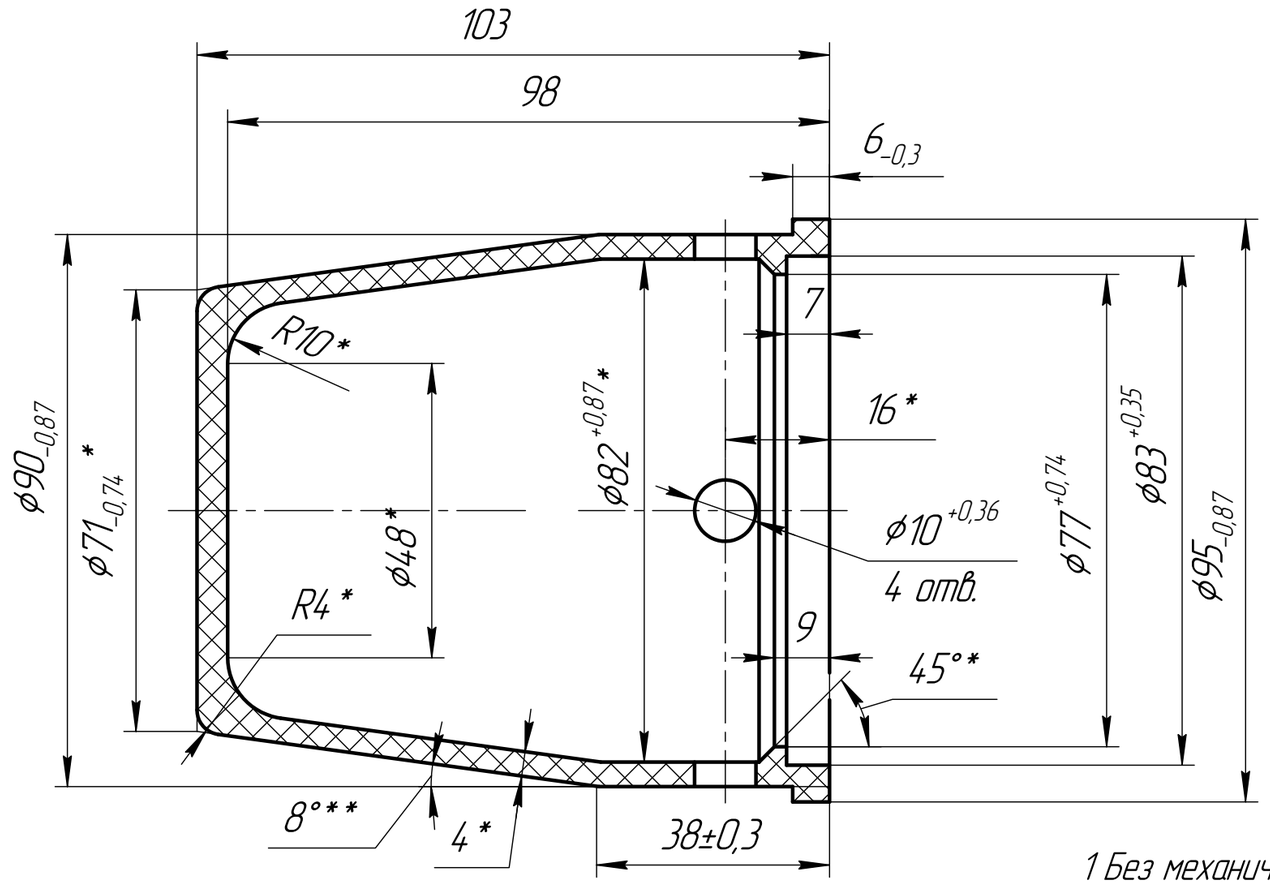

1 Без механической обработки после силицирования.
2 Размеры и параметры шероховатости даны до силицирования, после силициования – не контролировать.
3 Значение массы теоретическое, контролю не подлежит.
4 Общие допуски по ГОСТ 30893.2–2002 – тК.
5 *Размер обеспечивается инструментом.
6 **Размер для справок.

2	Зам.			04.2011	А.13.869.005		
Изм.	Лист	№ докум.	Подп.	Дата	Ловушка-конденсатор	Лит. / Масса 0,5 / Масштаб 1:1	
Разраб.				04.2011		Лист / Листов 1	
Пров.							
Т.контр.					Графит СГ– М ТУ 48–20–89–90		
Н.контр.							
Утв.							

Перв. примен. | Справ. № | Подп. и дата | Инв. № дубл. | Взам. инв. № | Подп. и дата | Инв. № подл.

Копировал Формат А3