91.3280.005

Перв. примен. 91.3280

Справ. №

Подп. и дата

Инв. № дубл.

Взам. инв. №

Подп. и дата 30.04.14

Инв. № подл. 361435

Ra6,3 (√)

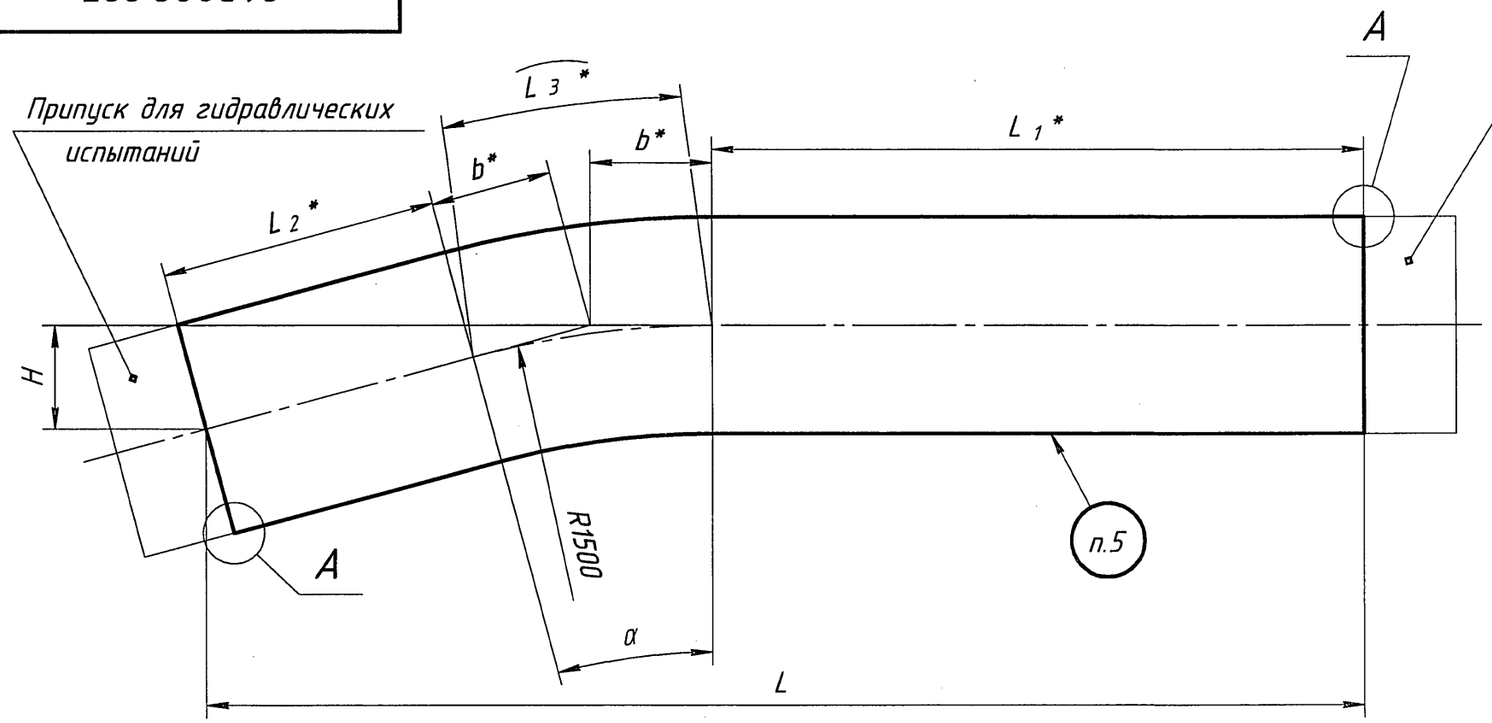

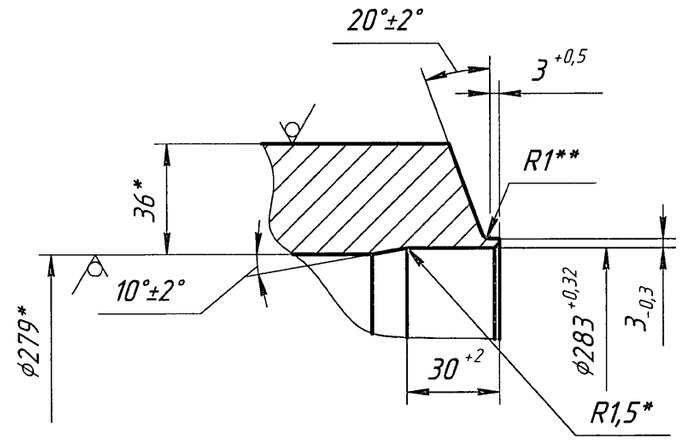

Таблица 1 Размеры в миллиметрах

Обозначение	α	L		H		L1	L2	L3	b	Развернутая длина по средней линии	Код KKS	Масса, кг
		Номин.	Пред.откл.	Номин.	Пред.откл.							
91.3280.005	15°	1886	±4	168	±2	1063	450	393	197	1906	20JNG60BR001MR11	533,0
-01	23°	3235	±5	236		2373	300	602	305	3275	20JNG60BR001MR07	918,3
-02	40°	2594		1169	±4	655	1273	1047	546	2975	20JNG50BR001MR10	833,9
-03	60°	1899	±4	923		500	200	1571	866	2271	20JNG80BR001MR11	635,8

1. *Размеры для справок.
2. **Размер обеспеч. инстр.
3. Развернутая длина по средней линии -см. таблицу 1 (без учета припуска для гидравлических испытаний).
4. Технические требования по 91.3280ТТ.
5. Маркировать и клеймить ударным способом шрифтом 4 по ГОСТ 26.020-80: порядковый номер, обозначение, код KKS, марку материала, номер плавки (по сертификату), номер партии (по сертификату), номер трубы (по сертификату), клеймо ОТК.

Согласовано

Отдел	Фамилия	Подп.	Дата
ЦЛНМК	Марфино		04.14
ОГТ	Кузнечкин		04.14
ОГЧеМ	Саранский		04.14

Изм.	Лист	№ докум.	Подп.	Дата
1		3280.5390-14		26.08.14
Разраб.		Рукина		04.2014
Пров.		Богомазова		04.14
Т.контр.		Романов		22.04.14
Нач.отдела		Лазарев		04.2014
Н.контр.		Бондаренко		28.04.14
Утв.		Сучков		29.04.14

(1) NW20.D.315.2.0UJA&&.JNG&&.021.DZ.0005

91.3280.005

Отвод

Лит.	Масса	Масштаб
И	см. таблицу 1	-

Лист | Листов 1

Труба Х вн.279х36 08Х18Н10ТУ-Ш ТУ 14-3Р-197-2001

ИК"ЗИОМАР"

Копировал | Формат А3