91.3280.006

Ra6,3 (√)

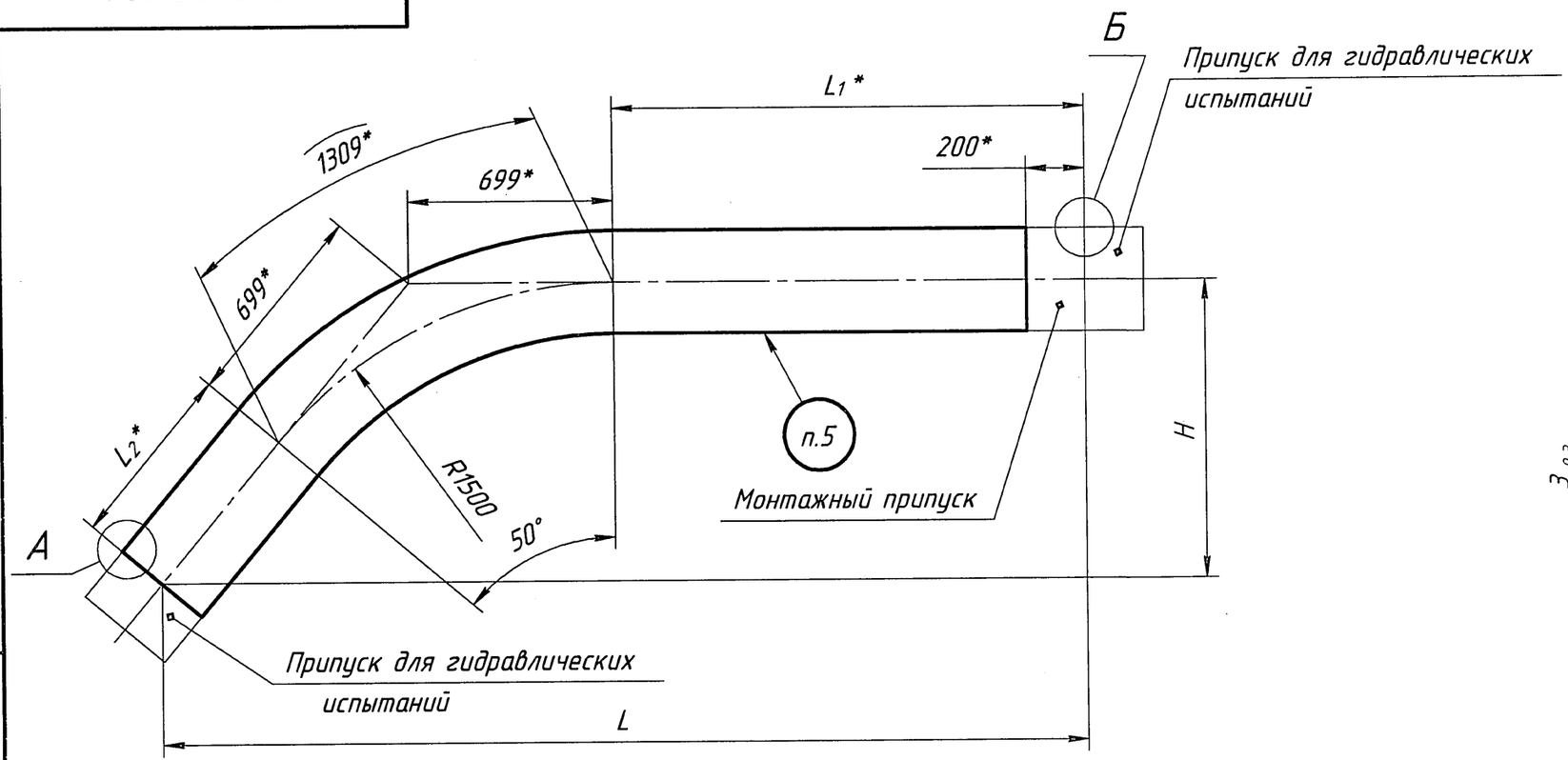

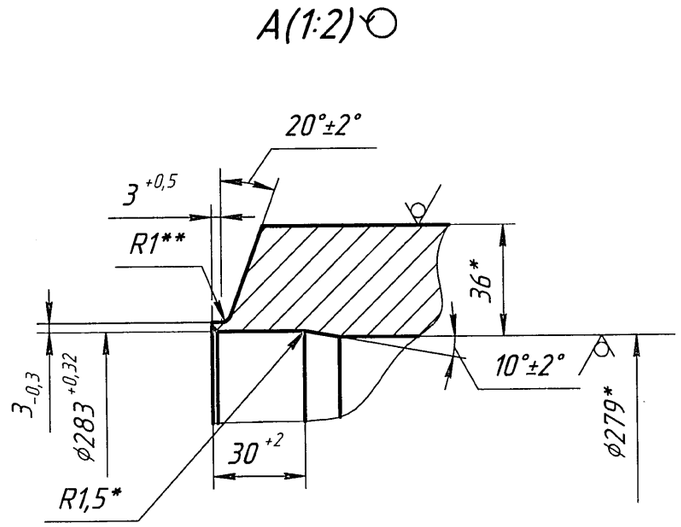

Б(1:2)

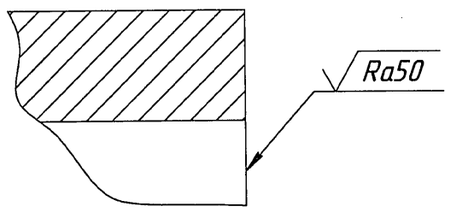

1. *Размеры для справок.
2. **Размер обеспеч. инстр.
3. Развернутая длина по средней линии -см. таблицу 1 (без учета припуска для гидравлических испытаний).
4. Технические требования по 91.3280ТТ.
5. Маркировать и клеймить ударным способом шрифтом 4 по ГОСТ 26.020-80: порядковый номер, обозначение, код KKS, марку материала, номер плавки (по сертификату), номер партии (по сертификату), номер трубы (по сертификату), клеймо ОТК.

Таблица 1 Размеры в миллиметрах

Обозначение	L ±4	H ±2	L1	L2	Развернутая длина по средней линии	Код KKS	Масса, кг
91.3280.006	3161	1015	1612	625	3546	20JNG70BR001MR08	996,3
-01	3228	1022	1672	634	3615	20JNG80BR001MR12	1015,7

Изм.	Лист	№ докум.	Подп.	Дата
1		3280.5390-14		26.08.14

Согласовано			
Отдел	Фамилия	Подп.	Дата
ЦЛНМК	Марфина		04.14
ОГТ	Кузичкин		04.14
ОГМеш	Саранский		04.14

Разраб.	Рукина		04.2014
Пров.	Богомазова		04.14
Т.контр.	Романов		22.04.14
Нач.отдела	Лазарев		04.2014
Н.контр.	Бондаренко		04.2014
Утв.	Сучков		28.04.14

(1) NW20.D.315.2.0UJA&&.JNG&&.021.DZ.0006

91.3280.006

Отвод

Лит.	Масса	Масштаб
И	см. таблицу 1	-

Лист | Листов 1

Труба X вн.279х36 08Х18Н10ТУ-Ш ТУ 14-3Р-197-2001

ИК"ЗИОМАР"

Копировал

Формат А3

Перв. примен. 91.3280

Справ. №

Подп. и дата

Инв. № дубл.

Взам. инв. №

Подп. и дата

Инв. № подл. 761736-3