91.3280.08

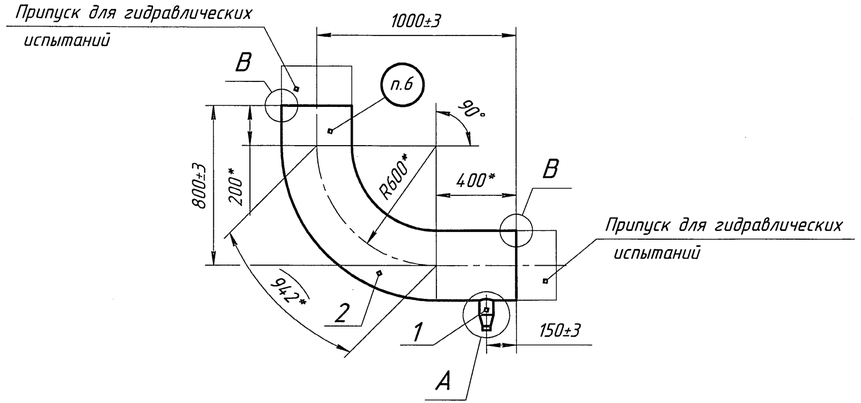

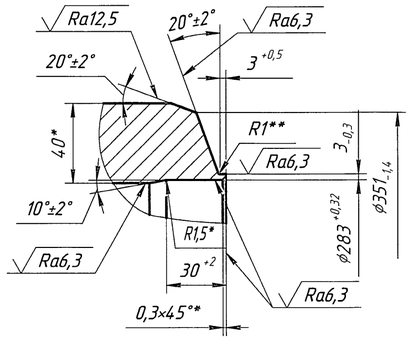

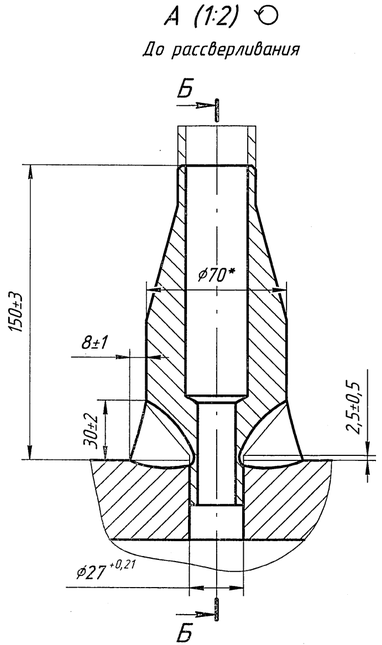

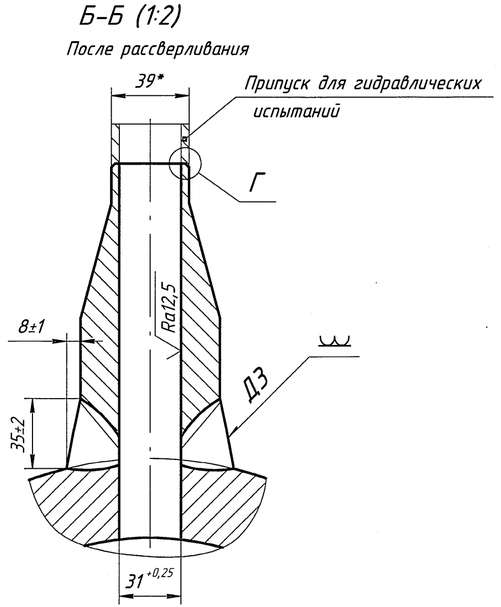

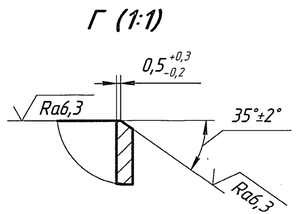

1.* Размеры для справок.
2.** Размер обеспеч. инстр.
3. Развернутая длина колена по средней линии - 1542 мм (без учета припуска для гидравлических испытаний).
4. Технические требования по 91.3280ТТ.
5. Код KKS: 20JNG50BR001MR07.
6. Маркировать и клеймить ударным способом шрифтом 4 по ГОСТ 26.020-80: номер и обозначение сборочной единицы, код KKS, клеймо ОТК; для сварного шва - номер сварного шва, клеймо сварщика, клеймо ОТК.

Формат	Зона	Поз.	Обозначение	Наименование	Кол.	Примечание
				Детали		
А3		1	91.3280.08.001	Штуцер Ду30	1	
Б4		2	91.3280.08.002	Колено		
				Труба Х вн.279х40		
				08Х18Н10ТУ-Ш ТУ14-3Р-197-2001		
				Lразв.=1542 +5	1	504,2 кг
				Материалы		
				Наплавленный металл		
				ЭА-400/10Т ОСТ 5Р.9370-2011	0,8	кг
				Св-04Х19Н11М3 ГОСТ 2246-70	0,2	кг

Согласовано			
Отдел	Фамилия	Подп.	Дата
ЦЛНМК	Легконогих		04.14
ОГС	Логинова		04.14
ОГТ	Кузичкин		04.14
ОГМеш	Саранский		04.14

Изм.	Лист	№ докум.	Подп.	Дата
1		3280.5390-14		26.08.14
Разраб.		Юрлова		04.14
Пров.		Богомазова		04.14
Т.контр.		Романов		22.04.14
Нач.отдела		Лазарев		04.2014
Н.контр.		Бондаренко		04.2014
Утв.		Сучков		28.04.14

NW20.D.315.2.0UJA&&.JNG&&.021.DE.0008

91.3280.08

Блок 8

Лит.	Масса	Масштаб
И	507,4	1:20

Лист | Листов 1

ИК"ЗИОМАР"

Копировал | Формат А4×3

Перв. примен. 91.3280 | Справ. № | Подп. и дата | Инв. № дубл. | Взам. инв. № | Подп. и дата | Инв. № подл. 368758.3 | Подп. и дата