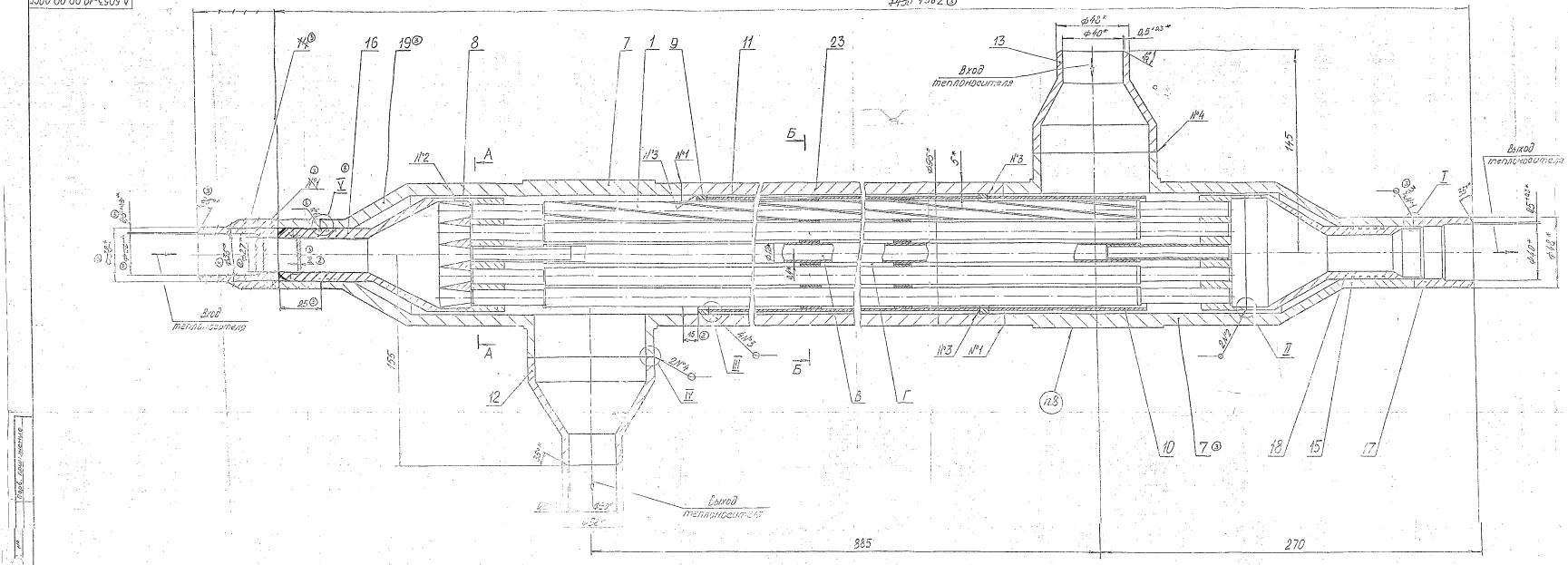

Таблица 1

Техническая характеристика		
Наименование	Великий Новгород	Чистопрудное
Теплоноситель	№4	
Расход, м³/с (м³/ч)	0,00167(6)	0,00167(5)
Давление, МПа (кг/см²)	1,8 (18)	1,8 (18)
Температура входа, °С	620	505
Температура выхода, °С	895 / 575	810 / 502

Таблица 2

Карта контроля сварных швов						
Методы контроля	Номера сварных швов					
	1	2	3	4	5	6
Внешний осмотр и измерение	+	+	+	+	+	+
Гидравлическое испытание	+	+		+		+
Испытание на герметичность керосином технической	+	+		+		+
Рентгенографический контроль	+			+		
Категория шва по ОСТ 26-1131-75	I	I	II	I	III	I

Технические требования

1. Сборку, сварку и контроль производить в соответствии с требованиями настоящего чертежа, А.5053-19.0000.00ТУ и ОСТ 26-291-79.
2. Сварные швы №1 по ГОСТ 5264-80, №2 по А.5053-19.00.00.04 ТУ.

Сварка аргонодуговая.

Проволока СВ-04Х19Н11М3 ГОСТ 2246-70.

3. Сварные швы №2 - по А.5053-19.00.00.04 ТУ.
4. Методы контроля качества сварных швов см. табл. 2.
5. Испытание на герметичность полостей В и Г производить керосином под давлением $P_{изб}$=2,7 МПа (27 кг/см²) в течение 10 минут, затем снизить давление до рабочего (см. табл. Г) и выдержать в течение 20 минут.
6. Испытание на герметичность полостей В и Г производить керосином технической, величина течи не более $5 \cdot 10^{-5}$ л·мм/с.
7. * Размеры для справок.
8. Маркировать по А.5053-19.00.00.00 ТУ.

18	3	Изм.	Сидоров		А.5053-19.00.00.00СБ				
4	0	Разраб.	Сидоров		Секция рекуператора	Лит.	Масса	Масштаб	
1	1	Пров.	Сидоров					1:1	
Нач. конструктор					Сборочный чертеж	Лист	Листов 1		
Нач. отдела									
Утверд.						ФЭИ гр. 19			
Т. контр.									
Нач. бюро									
Н. контр.									