Э-74578

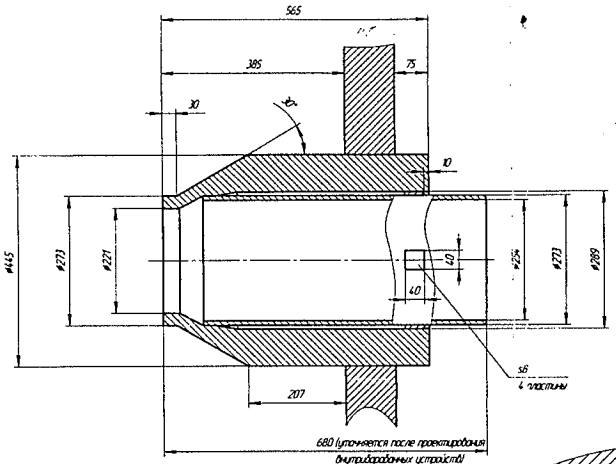

Штуцер А

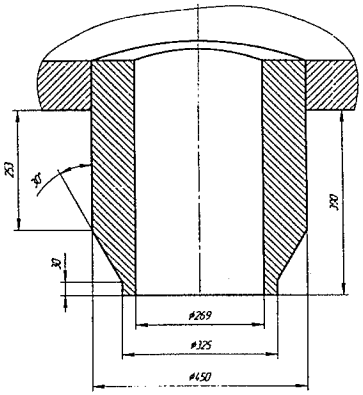

Штуцеры В(В2В)

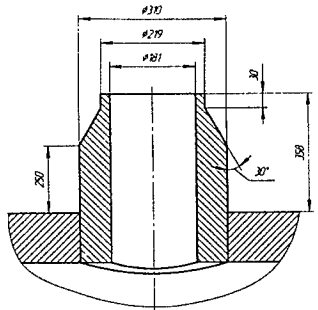

Штуцеры С1А..С1F, С2А..С2F

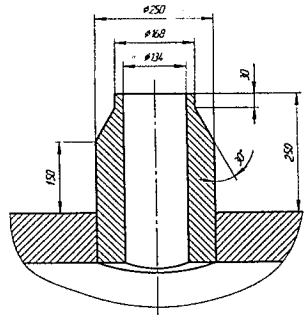

Штуцеры С3А..С3F

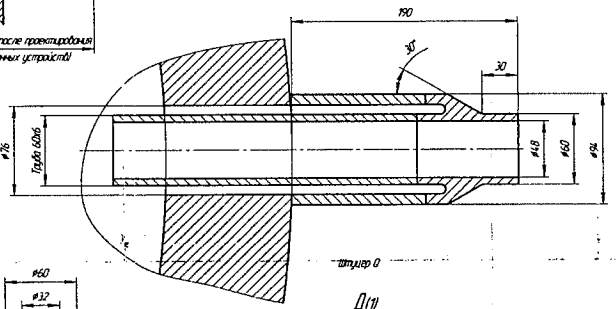

Штуцер D

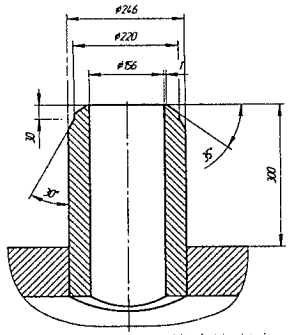

Штуцер Е

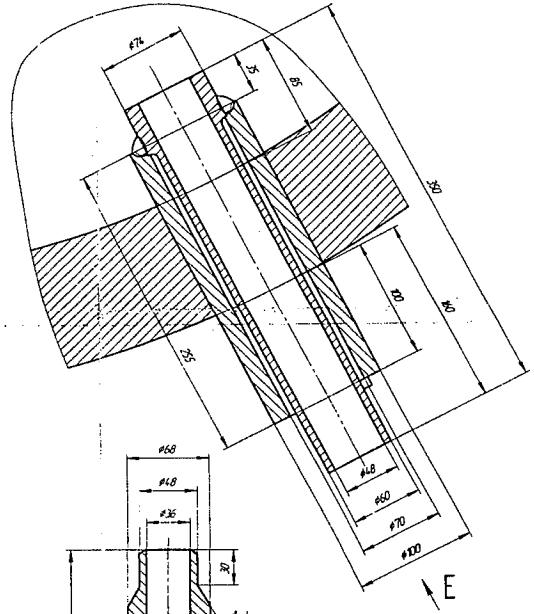

Штуцеры L2,L4,L2,L6,K2

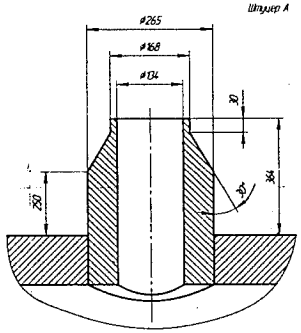

Штуцеры D1,D6

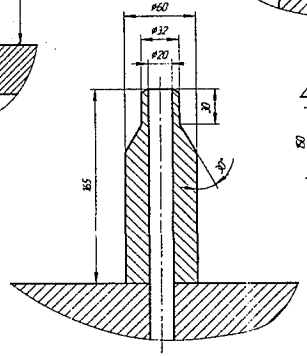

Штуцер N

Д(1)

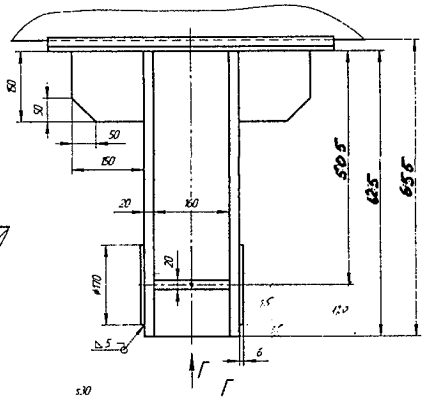

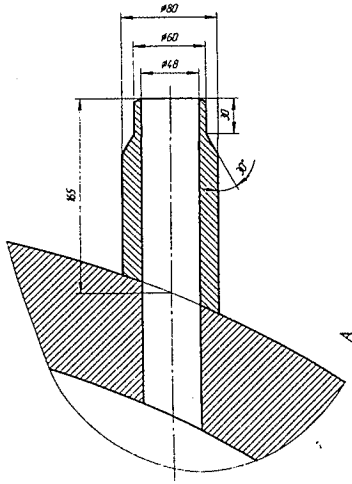

Штуцер F

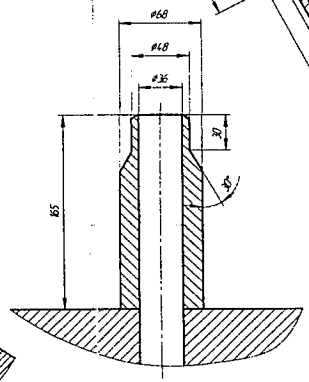

Штуцер Н

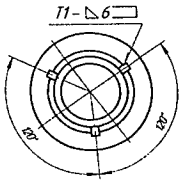

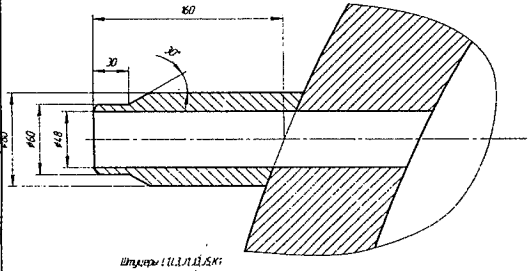

Штуцеры L1,L3,L5,L7,L9,K1

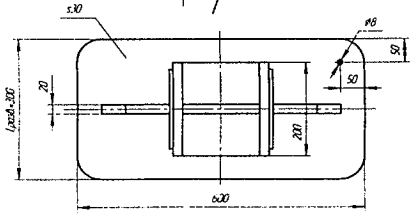

БВД

Изм.	Лист	N докум.	Подп.	Дата	Э-74578	Лист

Конструкция

Формат А1

Инв. N подл.	Подп. и дата	Взам. инв. N	Инв. N дубл.	Подп. и дата