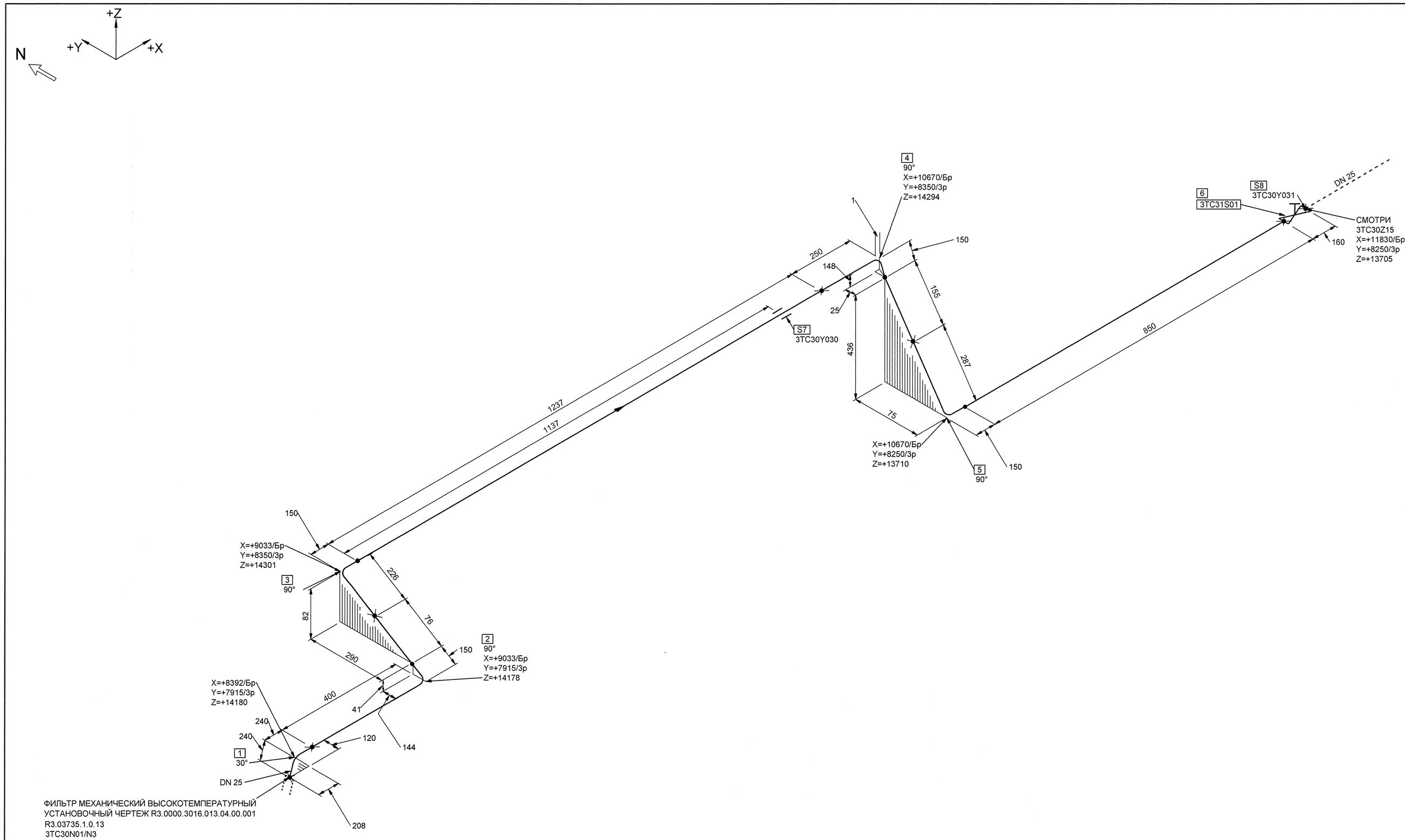

ФИЛЬТР МЕХАНИЧЕСКИЙ ВЫСОКОТЕМПЕРАТУРНЫЙ
УСТАНОВОЧНЫЙ ЧЕРТЕЖ R3.0000.3016.013.04.00.001
R3.03735.1.0.13
3ТС30N01/N3
X=+8184/Бр
Y=+7795/3р
Z=+14180

МОНТАЖНЫЕ ЭЛЕМЕНТЫ

ПОЗ	НАИМЕНОВАНИЕ	КОЛ	МАТЕРИАЛ	МАССА ЕД-ЦЫ, КГ
1	17 ОСТ 24.125.03-89 ОТВОД 30°-32х3,5-200х200-479 - R150	1	08Х18Н10Т ТУ 14-3Р-197-2001	1.18
2	БК-1997682 ТРУБА ГНУТАЯ 90°-32х3,5-76х250-562 - R150	1	08Х18Н10Т ТУ 14-3Р-197-2001	1.388
3	БК-1997662 ТРУБА ГНУТАЯ 90°-32х3,5-1238х76-1550 - R150	1	08Х18Н10Т ТУ 14-3Р-197-2001	3.829
4	БК-1997657 ТРУБА ГНУТАЯ 90°-32х3,5-100х156-492 - R150	1	08Х18Н10Т ТУ 14-3Р-197-2001	1.215
5	БК-1997664 ТРУБА ГНУТАЯ 90°-32х3,5-137х850-1223 - R150	1	08Х18Н10Т ТУ 14-3Р-197-2001	3.021
6	А10121-0200-25 2BIIa ТУ 422-21-52/08 КЛАПАН ЗАПОРНЫЙ СИЛЬФОННЫЙ С РУКОЯТКОЙ С ПАТРУБКАМИ ПОД ПРИВАРКУ DN 25 Рр 18,0 МПа Тр 350°С НЕРЖАВЕЮЩАЯ СТАЛЬ	1	СБОРНЫЙ	14.70
7	3ТС30Y030 ОПОРА СКОЛЬЗЯЩАЯ НАПРАВЛЯЮЩАЯ	1		-
8	3ТС30Y031 ОПОРА СКОЛЬЗЯЩАЯ	1		-

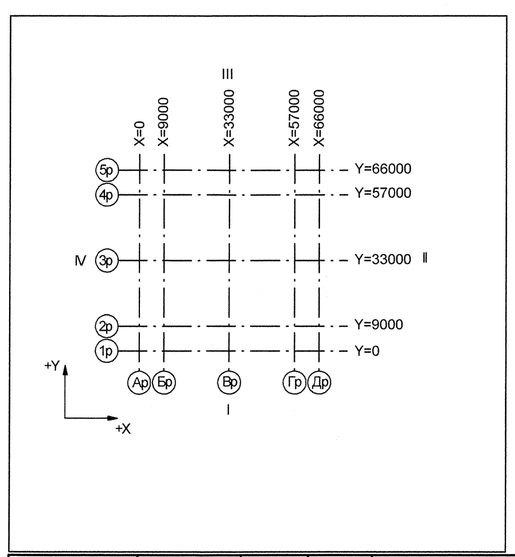

Номер трубопровода - I
Подведомственность - ПНАЭГ 7-008-89
Классификационное обозначение по НП-001-97 - 2Н
Группа по ПНАЭГ 7-008-89 - С
Класс безопасности по НП-001-97 - 2
Категория сейсмостойкости по НП-031-01 - I
Рабочие параметры: Рр= 17.64 МПа, tр=350°С
Параметры гидроиспытания: Рг=24.50 МПа, t не менее 5°С
Среда- Теплоноситель I контура

3TG11Z01_01		3	DN 100	Z= 2700 X= 175 Y= 2775	3TG11W01/N1				3TG11Y01/PT-997				3TG11J01/ ТГ-235
Код блока	Трубопроводы проектируемые	Позиция детали	Условный проход	Координаты элементов в здании	Код оборудования/ Номер патрубка	Шов заводской	Шов монтажный	Резьбовое соединение	Позиция опоры Код опоры / код проходки	Направление среды	Переход	Штуцер	Код герметичной проходки/ код проходки

Изм.	Кол.уч.	Лист	№ док.	Подпись	Дата
Инж. 2к.		Сидоренко			18.07
Пров. инж. 2к.		Случевская			18.07
Пров.вед.инж.		Махотина			18.07
Нач. гр.		Жубрев			18.07
Н.контр.		Красноярова			19.11

АРХИВНЫЙ ЭКЗЕМПЛЯР

Инв. № подл. R3.03733.1.0.13
Лист 93

R3.TC10.3072.013.01.00.063

Ростовская АЭС Блок 3

Реакторное отделение
Герметичная часть
Трубопроводы байпасной очистки воды I контура
Рр больше 2.2 МПа

Стадия	Лист	Листов
Р	1	1

Изометрический чертеж
3ТС30Z14

ОАО "НИАЭП" 2012

Формат А1

ДОПОЛНИТЕЛЬНЫЕ ПОДПИСИ

Взам. инв. N

Подп. и дата

Инв. N подл. R3.03733.1.0.13