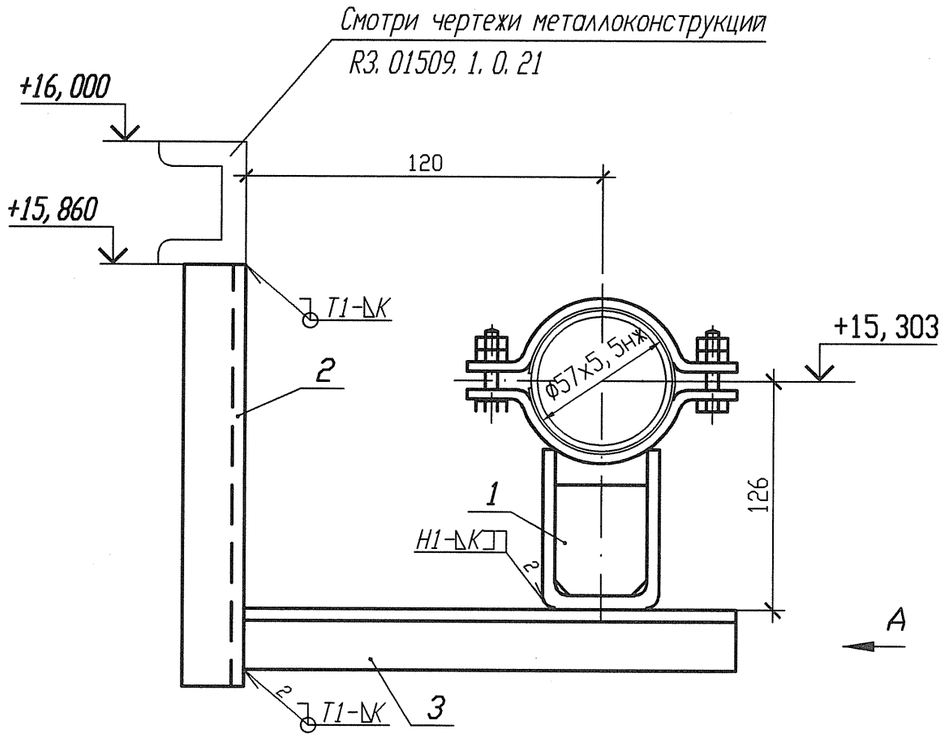


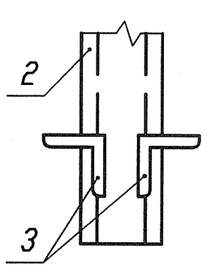


Спецификация деталей

| Поз. | Обозначение | Наименование | Кол. | Материал | Масса, кг ед. | Масса, кг общ. | Приме-чание |
|---|---|---|---|---|---|---|---|
| 1 | 18-512. 000-11 | Опора 57 | 1 | Сборный | 1, 551 | 1, 551 | |
| 2 | ГОСТ 8240-97 | Швеллер 10У l=750 | 1 | Ст 3 пс 2-сп ГОСТ 535-2005 | 6, 4425 | 6, 4425 | |
| 3 | ГОСТ 8509-93 | Уголок В-50х50х5 l=220 | 2 | Ст 3 пс 2-сп ГОСТ 535-2005 | 0, 8294 | 1, 6588 | |
| | | | | | | | |
| | | | | | | | |
| | | | | | | | |
| | | | | | | | |
| | ГОСТ 2246-70 | Проволока | | СВ-04Х19Н11М3 | | - | |
| | ГОСТ 9467-75 | Электроды | | УОНИИ 13/45 | | - | |
| | | | | Итого: | | | 9, 6523 |

1 Привязку опоры смотри 3ТС10Z25.
2 Сварку производить по ГОСТ 5264-80.
3 Отметка трубопровода подлежит уточнению в соответствии с уклоном трубопровода.
4 Катет шва (К) принять по наименьшей толщине свариваемых деталей.
5 Изготовить один комплект.

АРХИВНЫЙ ЭКЗЕМПЛЯР

| Номер опоры | Рабочее состояние | | | | | | Холодное состояние | | | | | | Сейсмическое состояние | | | | | |
|---|---|---|---|---|---|---|---|---|---|---|---|---|---|---|---|---|---|---|
| | Усилия, кН | | | Моменты, кН м | | | Усилия, кН | | | Моменты, кН м | | | Усилия , кН | | | Моменты, кН м | | |
| | Px | Py | Pz | Mx | My | Mz | Px | Py | Pz | Mx | My | Mz | Px | Py | Pz | Mx | My | Mz |
| 3ТС10Y074 | 1, 114 | -0, 600 | -0, 596 | 0, 162 | 0, 363 | -2, 042 | 0, 021 | -0, 051 | -0, 710 | 0, 114 | -0, 002 | -0, 006 | 0, 040 | 0, 045 | 0, 024 | 0, 035 | 0, 010 | 0, 053 |

| Изм. | Кол. уч. | Лист | Nдок. | Подпись | Дата |
|---|---|---|---|---|---|
| Инж. 2к. | | Сидоренко | | | 17.05 |
| Пров. инж. 2к. | | Случевская | | | 17.05 |
| Пров. вед. инж. | | Махотина | | | 17.05 |
| Нач. гр. | | Хубарев | | | 17.05 |
| Н. контр. | | Краснояров | | | 24.05 |

Инв. N подл. R3. 03733. 1. 0. 13
Лист 193

R3. TC10. 3012. 013. 01. 00. 070

Ростовская АЭС Блок 3

Реакторное отделение
Герметичная часть
Трубопроводы байпасной очистки воды I контура
Рр больше 2. 2 МПа

| Стадия | Лист | Листов |
|---|---|---|
| Р | 1 | 1 |

Опора неподвижная
3ТС10Y074

ОАО "НИАЭП" 2012

Инв. N подл. | Подп. и дата | Взам. инв. N
R3. 03733. 1. 0. 13

Формат А3