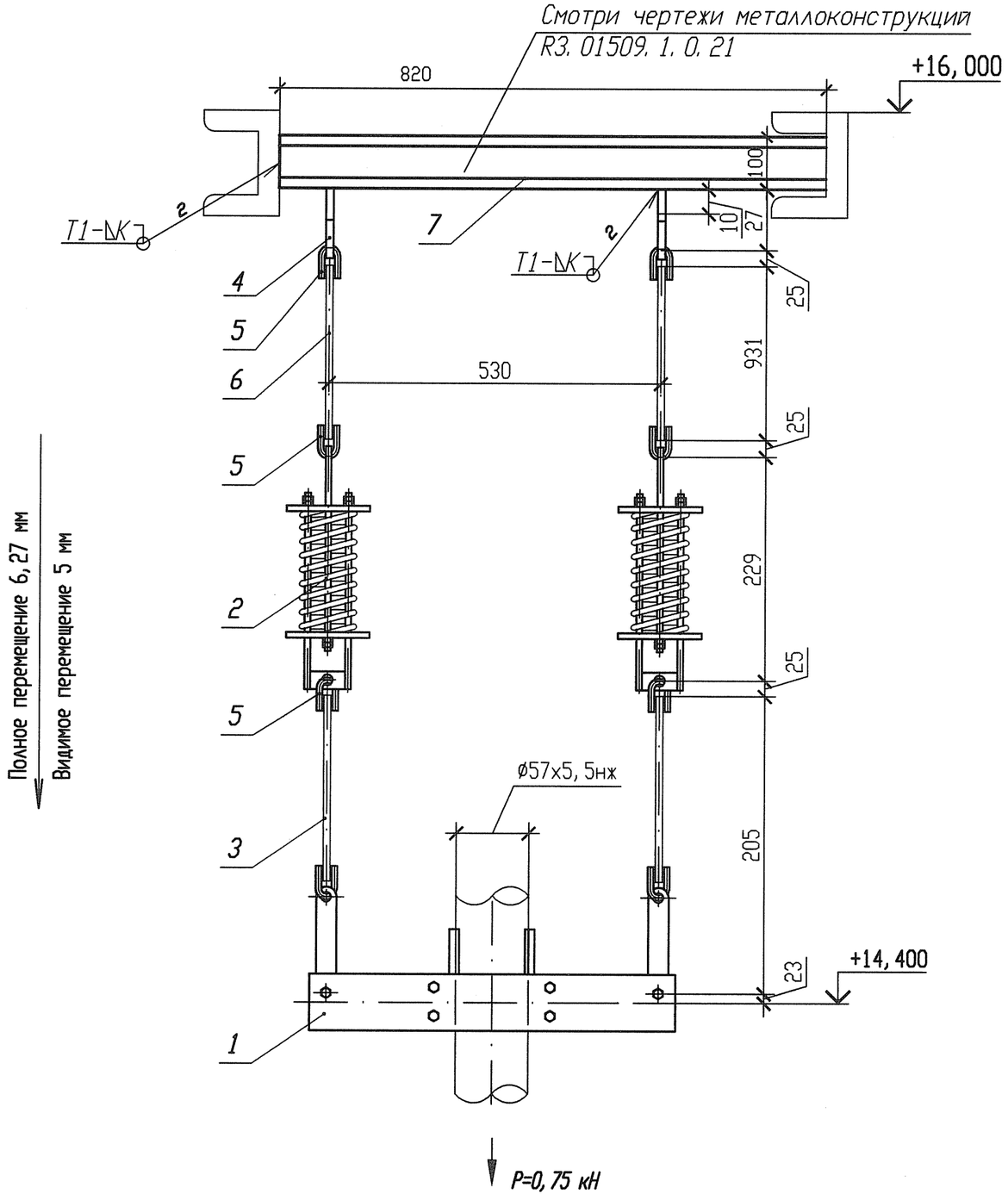

Спецификация деталей

Поз.	Обозначение	Наименование	Кол.	Материал	Масса, кг ед.	Масса, кг общ.	Приме-чание
1	01-3 ПСТ 108. 275. 57-80	Блок хомутовый	1	Сборный	5, 4912	5, 4912	
2	01 ПСТ 108. 275. 58-80	Блок пружинный	2	Сборный	5, 3468	10, 6936	
3	02 ПСТ 108. 632. 02-80	Тяга с серьгой	2	Сборный	1, 26	2, 52	
4	01 ПСТ 108. 367. 37-80	Проушина	2	Лист Б-ПН-8 ГОСТ 19903-74 Ст3сп5-св ГОСТ 14637-89	0, 1	0, 2	
5	02 ПСТ 108. 643. 01-80	Ушко	6	Сталь 20 ГОСТ 1050-88	0, 12	0, 72	
6	ГОСТ 2590-88	Круг 12 l=1000	2	20-3ГП-М1-Т0 ГОСТ 1050-88 (с требованиями по п. 4. 11)	0, 888	1, 776	
7	ГОСТ 8240-97	Швеллер 10У l=820	1	Ст 3 пс 2-св ГОСТ 535-2005	7, 0438	7, 0438	
	ГОСТ 2246-70	Проволока		Св-04Х19Н11М3		-	
	ГОСТ 9467-75	Электроды		УОНИИ 13/45		-	
				Итого:		28, 4446	

1 Привязку опоры смотри 3ТС40Z21.
2 Сварку производить по ГОСТ 5264-80.
3 Отметка трубопровода подлежит уточнению в соответствии с уклоном трубопровода.
4 Р - максимальная нагрузка на опору с учетом сейсмических воздействий.
5 Катет шва (К) принять по наименьшей толщине свариваемых деталей.
6 Длину поз. 6 уточнить на монтаже.
7 Сварку тяги с ушком по ОСТ 108. 632. 01-80.
8 Изготовить один комплект.

АРХИВНЫЙ ЭКЗЕМПЛЯР

Характеристика пружины

N опоры	табличные данные: Доп. раб. нагрузка Pmax, кН	табличные данные: Прогиб при Pmax λ max, мм	табличные данные: Высота пружины в св. сост Но, мм	при установке: Высота пружины Нмонт, мм	при установке: Нагрузка на пружину Рмонт, кН	в раб. состоянии: Высота пружины Нраб, мм	в раб. состоянии: Нагрузка на пружину Рраб, кН	в хол. состоянии: Высота пружины Нхол, мм	в хол. состоянии: Нагрузка на пружину Рхол, кН
3ТС40Y048	1, 26	70	143	122	0, 37	128	0, 26	123	0, 36

Изм.	Кол. уч.	Лист	Nдок.	Подпись	Дата
Инж. 2к.		Сидоренко			17.05
Пров. инж. 2к.		Случевская			17.05
Пров. вед. инж.		Махотина			17.05
Нач. гр.		Хубрев			17.05
Н. контр.		Краснояров			25.05

Инв. N подл. | R3. 03733. 1. 0. 13 | Подп. и дата | Взам. инв. N

Инв. N подл. R3. 03733. 1. 0. 13
Лист 392

R3. ТС10. 3012. 013. 01. 00. 269

Ростовская АЭС Блок 3

Реакторное отделение
Герметичная часть
Трубопроводы байпасной очистки воды I контура
Рр больше 2. 2 МПа

Стадия	Лист	Листов
Р	1	1

Подвеска пружинная
3ТС40Y048

ОАО "НИАЭП"
2012

Формат А3

Формат А3