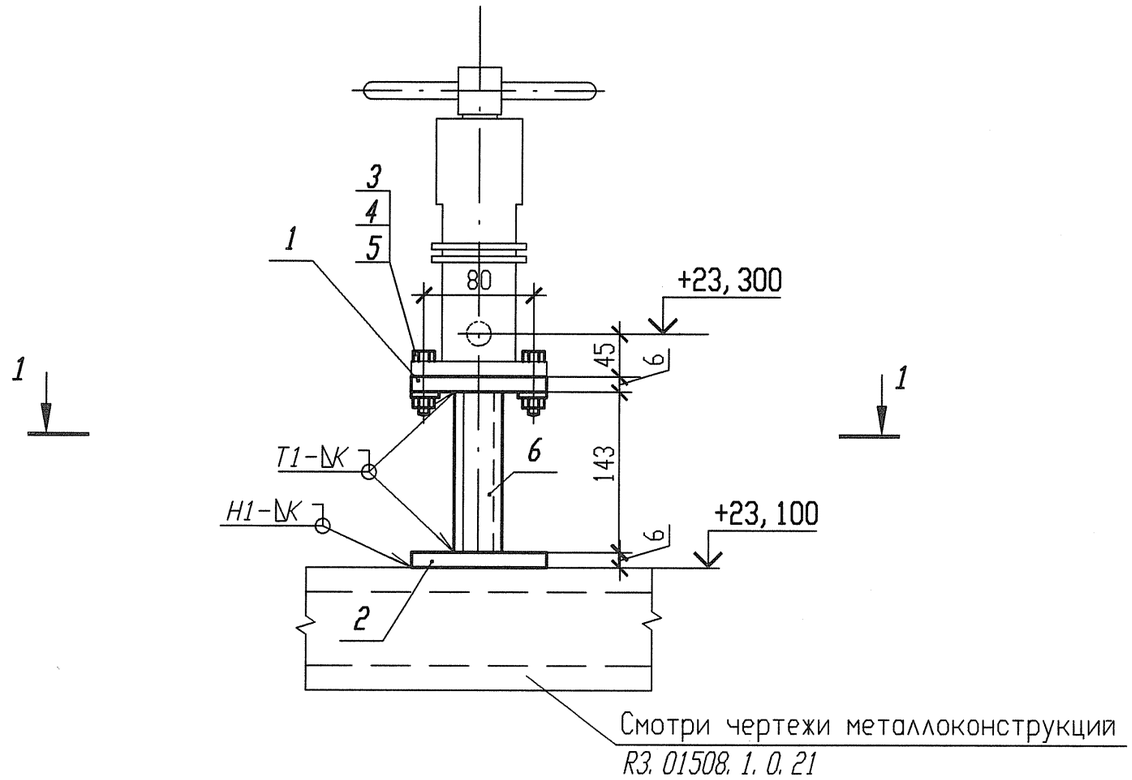

Спецификация деталей

Поз.	Обозначение	Наименование	Кол.	Материал	Масса, кг ед.	Масса, кг общ.	Приме-чание
1	По настоящему чертежу ГОСТ 19903-74	Лист Б-ПН 6х100х60	1	Ст 3 сп 5-св ГОСТ 14637-89	0, 2826	0, 2826	
2	ГОСТ 19903-74	Лист Б-ПН 6х100х60	1	Ст 3 сп 5-св ГОСТ 14637-89	0, 2826	0, 2826	
3	ГОСТ 10906-78	Шайба 12. 02	4	Ст 3 пс2-св ГОСТ 18123-82	0, 0343	0, 137	
4	ГОСТ 7798-70	Болт М12-6gх50 . 56	4	35 ГОСТ 1759. 0-87	0, 05867	0, 235	
5	ГОСТ 5915-70	Гайка 2М12-6Н. 5.	4	35 ГОСТ 1050-88	0, 0184	0, 0736	
6	ГОСТ 8509-93	Уголок В 50х50х5 l=143	2	Ст 3 пс2-св ГОСТ 535-2005	0, 5391	1, 0782	
	ГОСТ 9467-75	Электроды		УОНИИ 13/45		-	
				Итого:		2, 089	

Деталь поз. 1

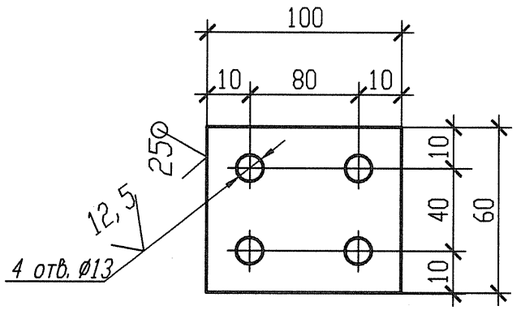

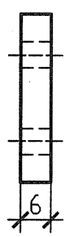

Разрез 1-1

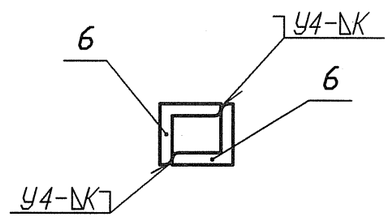

1 Привязку опоры смотри 3ТС30Z03.
2 Сварку производить по ГОСТ 5264-80.
3 Отметка трубопровода подлежит уточнению в соответствии с уклоном трубопровода.
4 Катет шва (К) принять по наименьшей толщине свариваемых деталей.
5 Изготовить один комплект.

Номер опоры	Рабочее состояние						Холодное состояние						Сейсмическое состояние					
	Усилия, кН			Моменты, кН м			Усилия, кН			Моменты, кН м			Усилия , кН			Моменты, кН м		
	Px	Py	Pz	Mx	My	Mz	Px	Py	Pz	Mx	My	Mz	Px	Py	Pz	Mx	My	Mz
3ТС30Y006	0, 081	-0, 089	-0, 043	0, 002	0, 004	0, 003	0, 001	-0, 002	-0, 049	0, 001	0, 002	0	0, 020	0, 018	0, 014	0, 002	0, 003	0, 002

АРХИВНЫЙ ЭКЗЕМПЛЯР

Инв. N подл. R3. 03733. 1. 0. 13
Лист 293

Изм.	Кол. уч.	Лист	Nдок.	Подпись	Дата
Инж. 2к.		Сидоренко			17.05
Пров. инж. 2к.		Случевская			17.05
Пров. вед. инж.		Махотина			17.05
Нач. гр.		Хубрев			17.05
Н. контр.		Краснояров			17.05

R3. TC10. 3012. 013. 01. 00. 170

Ростовская АЭС Блок 3

Реакторное отделение
Герметичная часть
Трубопроводы аварийной очистки воды I контура Рр больше 2. 2 МПа

Стадия	Лист	Листов
Р	1	1

Опора неподвижная
3ТС30Y006

ОАО "НИАЭП" 2012

Инв. N подл. | R3. 03733. 1. 0. 13 | Подп. и дата | Взам. инв. N

Формат А3

Формат А3