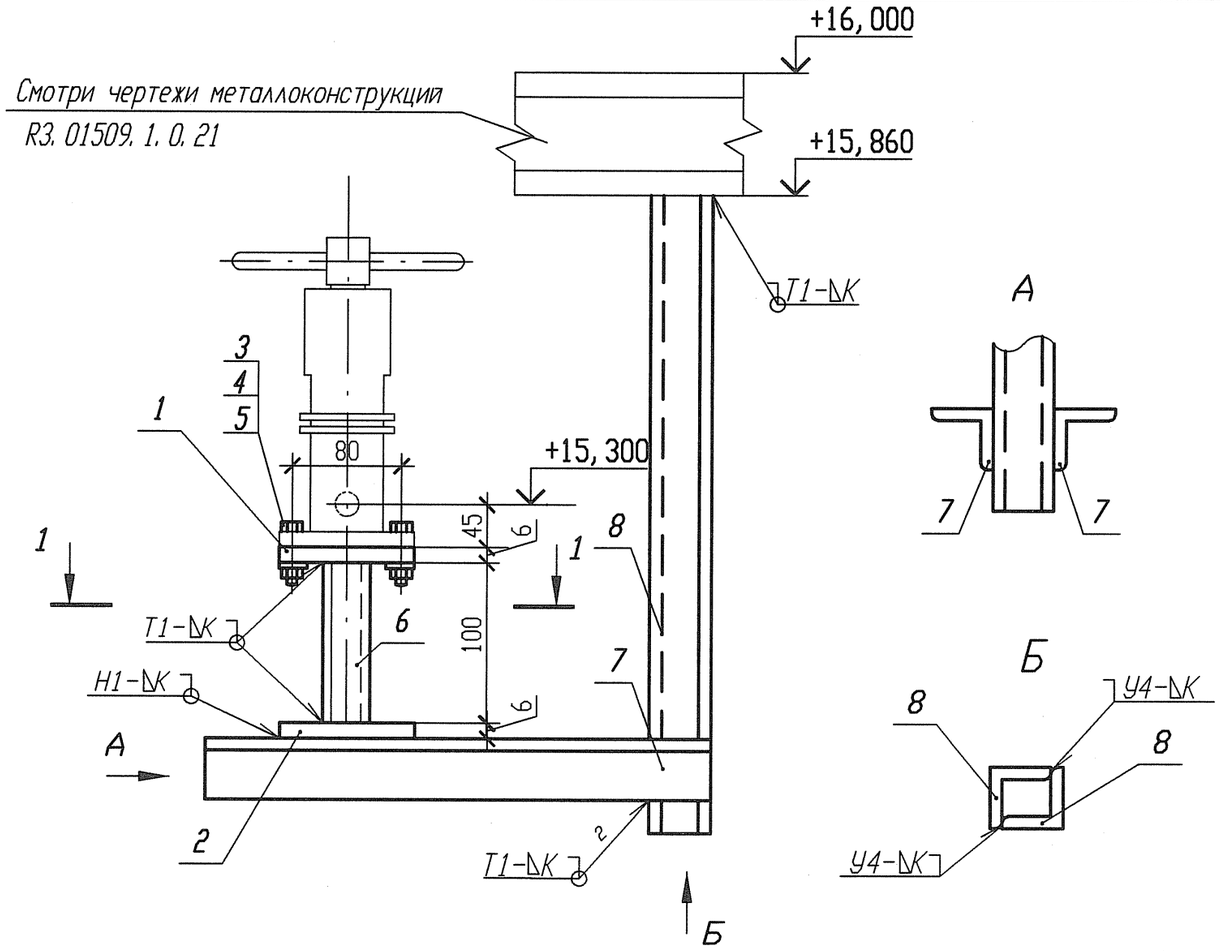


## Спецификация деталей

| Поз. | Обозначение | Наименование | Кол. | Материал | Масса, кг ед. | Масса, кг общ. | Примечание |
|---|---|---|---|---|---|---|---|
| 1 | По настоящему чертежу ГОСТ 19903-74 | Лист Б-ПН 6х100х60 | 1 | Ст 3 сп 5-св ГОСТ 14637-89 | 0, 2826 | 0, 2826 | |
| 2 | ГОСТ 19903-74 | Лист Б-ПН 6х100х60 | 1 | Ст 3 сп 5-св ГОСТ 14637-89 | 0, 2826 | 0, 2826 | |
| 3 | ГОСТ 10906-78 | Шайба 12. 02 | 4 | Ст 3 пс 2-св ГОСТ 18123-82 | 0, 0343 | 0, 137 | |
| 4 | ГОСТ 7798-70 | Болт М12-6дх50. 56. | 4 | 35 ГОСТ 1050-88 | 0, 0605 | 0, 242 | |
| 5 | ГОСТ 5915-70 | Гайка М12. 6 | 4 | 35 ГОСТ 1759. 0-87 | 0, 01567 | 0, 063 | |
| 6 | ГОСТ 8509-93 | Уголок В 50х50х5 l=100 | 2 | Ст 3 пс 2-св ГОСТ 535-2005 | 0, 377 | 0, 754 | |
| 7 | ГОСТ 8509-93 | Уголок В 50х50х5 l=300 | 2 | Ст 3 пс 2-св ГОСТ 535-2005 | 1, 131 | 2, 262 | |
| 8 | ГОСТ 8509-93 | Уголок В 40х40х4 l=800 | 2 | Ст 3 пс 2-св ГОСТ 535-2005 | 1, 936 | 3, 872 | |
| | ГОСТ 9467-75 | Электроды | | УОНИИ 13/45 | | - | |
| | | | | | Итого: | | 7, 8952 |

1 Привязку опоры смотри 3ТС40Z18.
2 Сварку производить по ГОСТ 5264-80.
3 Отметка трубопровода подлежит уточнению в соответствии с уклоном трубопровода.
4 Катет шва (К) принять по наименьшей толщине свариваемых деталей.
5 Изготовить один комплект.

### Деталь поз. 1

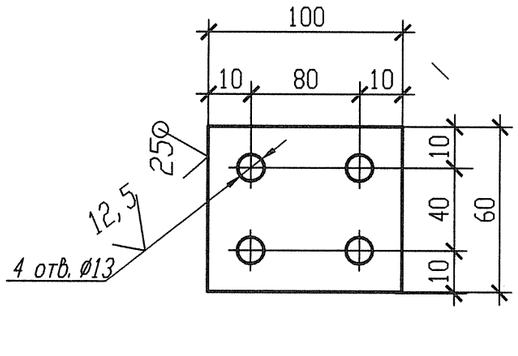


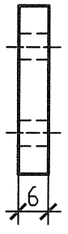


### Разрез 1-1

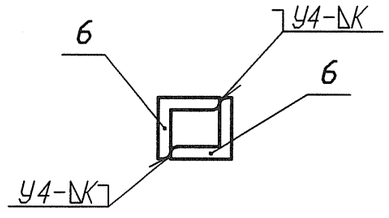


| Номер опоры | Рабочее состояние | | | | | | Холодное состояние | | | | | | Сейсмическое состояние | | | | | |
|---|---|---|---|---|---|---|---|---|---|---|---|---|---|---|---|---|---|---|
| | Усилия, кН | | | Моменты, кН м | | | Усилия, кН | | | Моменты, кН м | | | Усилия , кН | | | Моменты, кН м | | |
| | Px | Py | Pz | Mx | My | Mz | Px | Py | Pz | Mx | My | Mz | Px | Py | Pz | Mx | My | Mz |
| 3ТС40У047 | 0, 051 | 0, 092 | -0, 156 | 0, 014 | -0, 011 | 0 | 0, 003 | -0, 005 | -0, 080 | 0, 008 | -0, 002 | 0, 001 | 0, 005 | 0, 004 | 0, 003 | 0 | 0 | 0, 001 |

| Изм. | Кол. уч. | Лист | Nдок. | Подпись | Дата |
|---|---|---|---|---|---|
| Инж. 2к. | | Сидоренко | | | 17.05 |
| Пров. инж. 2к. | | Случевская | | | 17.05 |
| Пров. вед. инж. | | Махотина | | | 17.05 |
| Нач. гр. | | Хубрев | | | 17.05 |
| Н. контр. | | Красноярова | | | 25.05 |

АРХИВНЫЙ ЭКЗЕМПЛЯР

Инв. N подл. КЗ. 03733. 1. 0. 13
Лист 391

КЗ. ТС10. 3012. 013. 01. 00. 268

Ростовская АЭС Блок 3

Реакторное отделение
Герметичная часть
Трубопроводы байпасной очистки воды I контура
Рр больше 2. 2 МПа

| Стадия | Лист | Листов |
|---|---|---|
| Р | 1 | 1 |

Опора неподвижная
3ТС40У047

ОАО "НИАЭП"
2012

Инв. N подл. | Подп. и дата | Взам. инв. N
КЗ. 03733. 1. 0. 13

Формат А3

Формат А3