

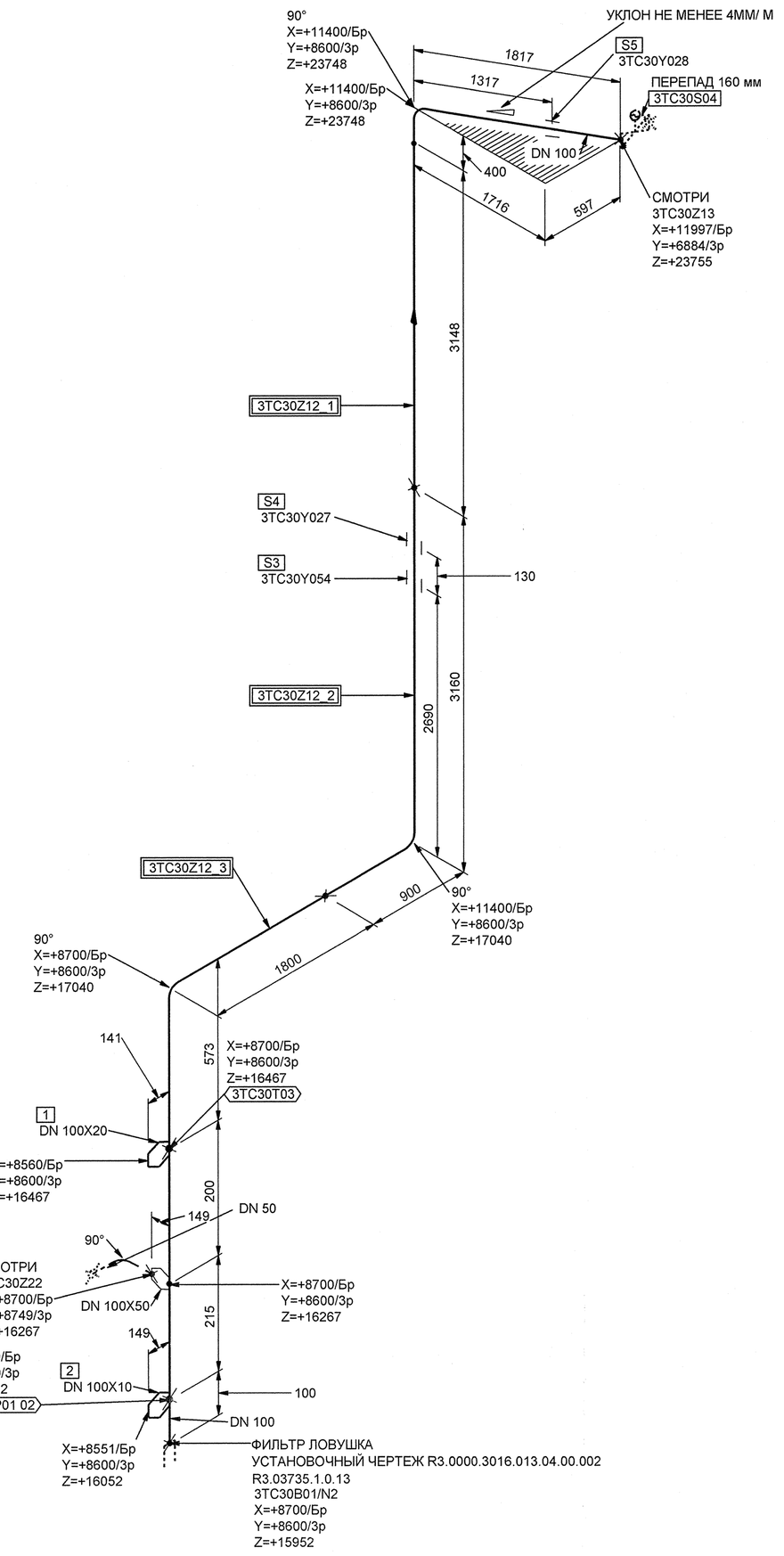

МОНТАЖНЫЕ ЭЛЕМЕНТЫ

ПОЗ	НАИМЕНОВАНИЕ	КОЛ	МАТЕРИАЛ	МАССА ЕД-ЦЫ, КГ
1	01 ОСТ 24.125.22-89 БОБЫШКА М 20х1,5	1	08Х18Н10Т ГОСТ 5949-75**	0.42
2	01 ОСТ 24.125.11-89 ШТУЦЕР Dy 10	1	08Х18Н10Т ГОСТ 5949-75**	0.13
3	3ТС30Y054 ОПОРА НАПРАВЛЯЮЩАЯ	1		-
4	3ТС30Y027 ПОДВЕСКА ПРУЖИННАЯ	1		-
5	3ТС30Y028 ОПОРА ПРУЖИННАЯ	1		-

БЛОКИ:

3ТС30Z12_1;3ТС30Z12_2;3ТС30Z12_3

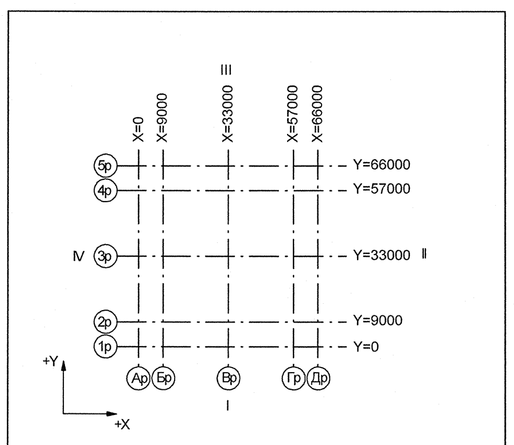

Номер трубопровода - I
Подведомственность - ПНАЭГ 7-008-89
Классификационное обозначение по НП-001-97 - 2Н
Группа по ПНАЭГ 7-008-89 - С
Класс безопасности по НП-001-97 - 2
Категория сейсмостойкости по НП-031-01 - I
Рабочие параметры: Рр= 17.64 МПа, tр=350°С
Среда- Теплоноситель I контура

3TG11Z01_01	—	3	DN 100	Z= 2700 X= 175 Y= 2775	3TG11W01/N1				S8 3TG11Y01/РТ-997				3TG11J01/ ТГ-235
Код блока	Трубопроводы проектируемые	Позиция детали	Условный проход	Координаты элементов в здании	Код оборудования/ Номер патрубка	Шов заводской	Шов монтажный	Резьбовое соединение	Позиция опоры Код опоры / код проходки	Направление среды	Переход	Штуцер	Код герметичной проходки/ код проходки

ДОПОЛНИТЕЛЬНЫЕ ПОДПИСИ

Взам. инв. N

Подп. и дата

Инв. N подл. R3.03733.1.0.13

АРХИВНЫЙ ЭКЗЕМПЛЯР

Изм.	Кол.уч.	Лист	№ док.	Подпись	Дата
Инж. 2к.		Сидоренко			31.05
Пров. инж. 2к.		Случевская			31.05
Пров.вед.инж.		Махотина			31.05
Нач. гр.		Жубрев			31.05
Н.контр.		Красноярова			31.05

Инв. № подл. R3.03733.1.0.13
Лист 91

R3.TC10.3072.013.01.00.061

Ростовская АЭС Блок 3

Реакторное отделение Герметичная часть Трубопроводы байпасной очистки воды I контура Рр больше 2.2 МПа	Стадия	Лист	Листов
	Р	1	1

Изометрический чертеж
3ТС30Z12

ОАО "НИАЭП" 2012

Формат А1