Смотри чертежи металлоконструкций
R3. 01508. 1. 0. 21

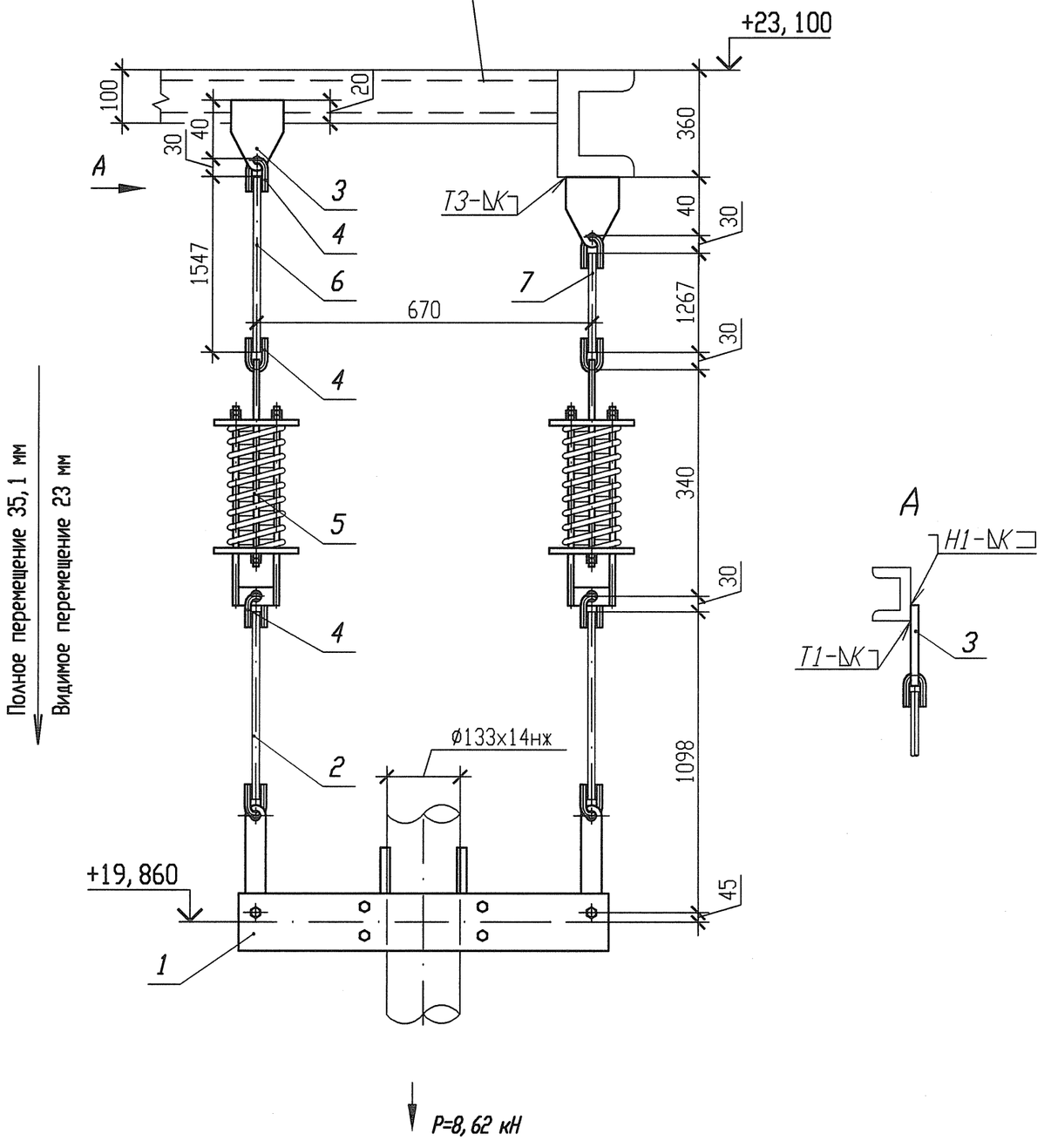

Спецификация деталей

Поз.	Обозначение	Наименование	Кол.	Материал	Масса, кг ед.	Масса, кг общ.	Примечание
1	05-3 ОСТ 108. 275. 57-80	Блок хомутовый	1	Сборный	23, 6944	23, 6944	
2	03 ОСТ 108. 632. 02-80	Тяга с серьгой	2	Сборный	2, 42	4, 84	
3	02 ОСТ 108. 367. 37-80	Проушина	2	Лист Б-ПН-12 ГОСТ 19903-74 Ст3 сп5-св ГОСТ 14637-89	0, 31	0, 62	
4	03 ОСТ 108. 643. 01-80	Ушко	6	Круг В1-II-16 ГОСТ 2590-2006 20-2ГП-М1-ТО ГОСТ 1050-88	0, 28	1, 68	
5	15 ОСТ 108. 275. 58-80	Блок пружинный	2	Сборный	18, 9812	37, 9624	
6	ГОСТ 2590-2006	Круг В1-II-16 l=1560	1	20-3ГП-М1-ТО ГОСТ 1050-88 (с требованиями п. 4. 11)	2, 4617	2, 4617	
7	ГОСТ 2590-2006	Круг В1-II-16 l=1280	1	20-3ГП-М1-ТО ГОСТ 1050-88 (с требованиями п. 4. 11)	2, 0198	2, 0198	
	ГОСТ 2246-70	Проволока		СВ-04Х19Н11М3		-	
	ГОСТ 9467-75	Электроды		УОНИИ 13/45		-	
				Итого:		73, 2783	

1 Привязку опоры смотри 3ТС30Z02.
2 Сварку производить по ГОСТ 5264-80.
3 Отметка трубопровода подлежит уточнению в соответствии с уклоном трубопровода.
4 Р - максимальная нагрузка на опору с учетом сейсмических воздействий.
5 Катет шва (К) принять по наименьшей толщине свариваемых деталей.
6 Длину поз. 6, 7 уточнить на монтаже.
7 Сварку тяги с ушком по ОСТ 108. 632. 01-80.
8 Изготовить один комплект.

АРХИВНЫЙ ЭКЗЕМПЛЯР

Характеристика пружины

N опоры	табличные данные: Доп. раб. нагрузка Pmax, кН	Прогиб при Pmax λ max, мм	Высота пружины в св. сост Но, мм	при установке: Высота пружины Нмонт, мм	Нагрузка на пружину Рмонт, кН	в раб. состоянии: Высота пружины Нраб, мм	Нагрузка на пружину Рраб, кН	в хол. состоянии: Высота пружины Нхол, мм	Нагрузка на пружину Рхол, кН
3ТС30Y003	5, 24	140	308	198	4, 13	233	2, 82	209	3, 69

Изм.	Кол. уч.	Лист	Nдок.	Подпись	Дата
Инж. 2к.		Сидоренко			17.05
Пров. инж. 2к.		Случевская			17.05
Пров. вед. инж.		Махотина			17.05
Нач. гр.		Хубрев			17.05
Н. контр.		Краснояров			24.05.

Инв. N подл. R3. 03733. 1. 0. 13
Лист 290

R3. TC10. 3012. 013. 01. 00. 167

Ростовская АЭС Блок 3

Редукторное отделение
Герметичная часть
Трубопроводы байпасной очистки воды I контура
Рр больше 2. 2 МПа

Стадия	Лист	Листов
Р	1	1

Подвеска пружинная
3ТС30Y003

ОАО "НИАЭП" 2012

Инв. N подл. | R3 03733. 1. 0. 13 | Подп. и дата | Взам. инв. N

Формат А3

Формат А3