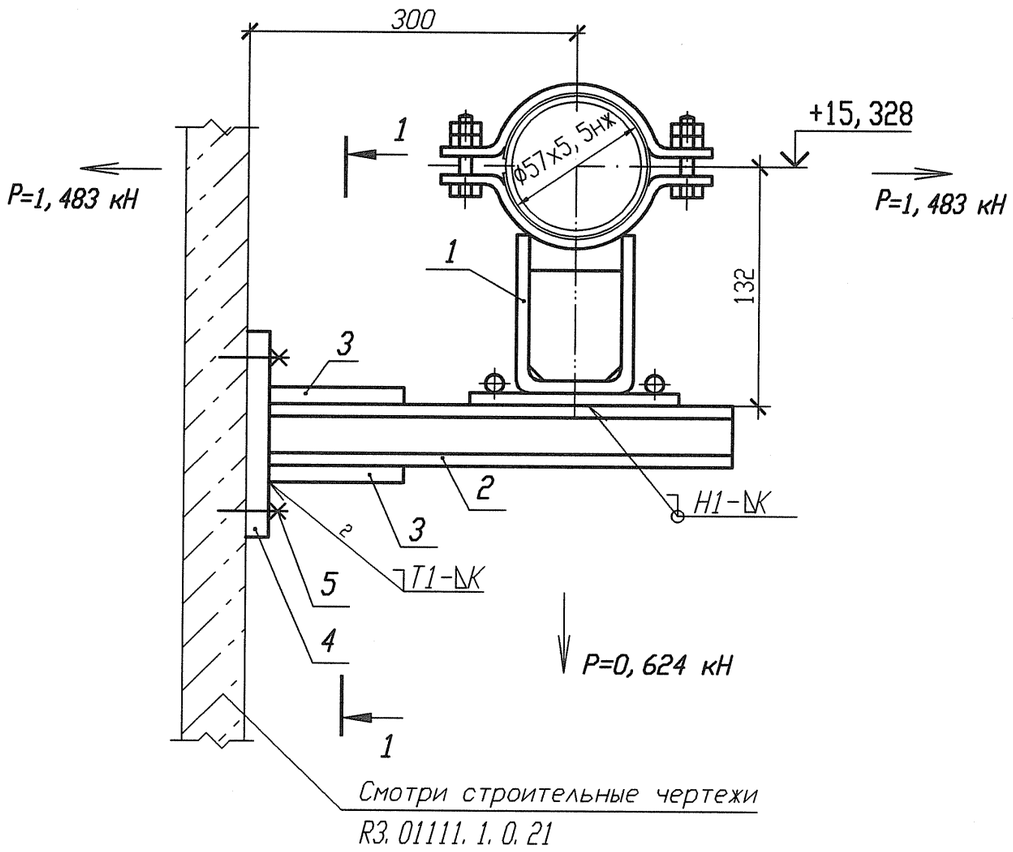

Спецификация деталей

Поз.	Обозначение	Наименование	Кол.	Материал	Масса, кг ед.	Масса, кг общ.	Приме-чание
1	18-517. 000-33	Опора 57	1	Сборный	3, 2494	3, 2494	
2	ГОСТ 8240-97	Швеллер 10У l=400	2	Ст 3 пс 2-св ГОСТ 535-2005	3, 436	6, 872	
3	ГОСТ 19903-74	Лист Б-ПН 4х100х100	2	Ст 3 сп 5-св ГОСТ 14637-89	0, 314	0, 628	
4	По настоящему чертежу ГОСТ 19903-74	Лист Б-ПН 6х210х260	1	Ст 3 сп 5 ГОСТ 14637-89	2, 5717	2, 5717	
5	ГОСТ 28778-90	БСР 10х100 У3	4	Сборный	0, 0906	0, 3624	
	ГОСТ 9467-75	Электроды		УОНИИ 13/45		-	
					Итого:	13, 6835	

Деталь поз. 4

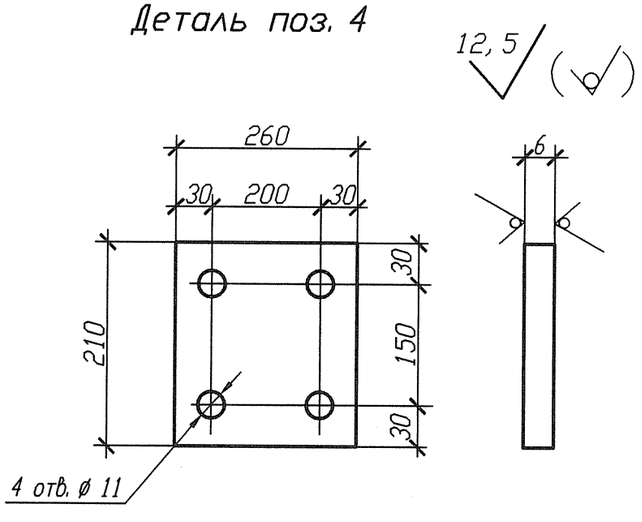

Разрез 1-1

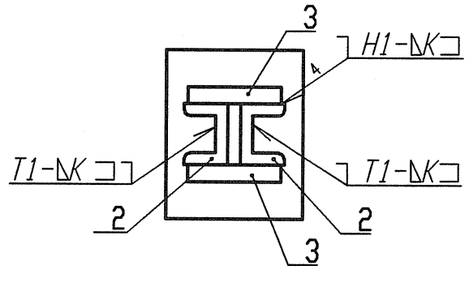

1 Привязку опоры смотри 3ТС10Z25.
2 Сварку производить по ГОСТ 5264-80.
3 Отметка трубопровода подлежит уточнению в соответствии с уклоном трубопровода.
4 P - максимальная нагрузка на опору с учетом сейсмических воздействий.
5 Катет шва (К) принять по наименьшей толщине свариваемых деталей.
6 Изготовить один комплект.

АРХИВНЫЙ ЭКЗЕМПЛЯР

Инв. N подл. R3. 03733. 1. 0. 13
Лист 191

Изм.	Кол. уч.	Лист	Nдок.	Подпись	Дата
Инж. 2к.		Сидоренко			17.05
Пров. инж. 2к.		Случевская			17.05
Пров. вед. инж.		Махотина			17.05
Нач. гр.		Хубрев			17.05
Н. контр.		Краснояров			24.05

R3. TC10. 3012. 013. 01. 00. 068

Ростовская АЭС Блок 3

Редукторное отделение
Герметичная часть
Трубопроводы байпасной очистки воды I контура
Pр больше 2. 2 МПа

Стадия	Лист	Листов
Р	1	1

Опора скользящая направляющая
3ТС10У072

ОАО "НИАЭП" 2012

Формат А3

Взам. инв. N	
Подп. и дата	17.05.12
Инв. N подл.	R3. 03733. 1. 0. 13

Формат А3