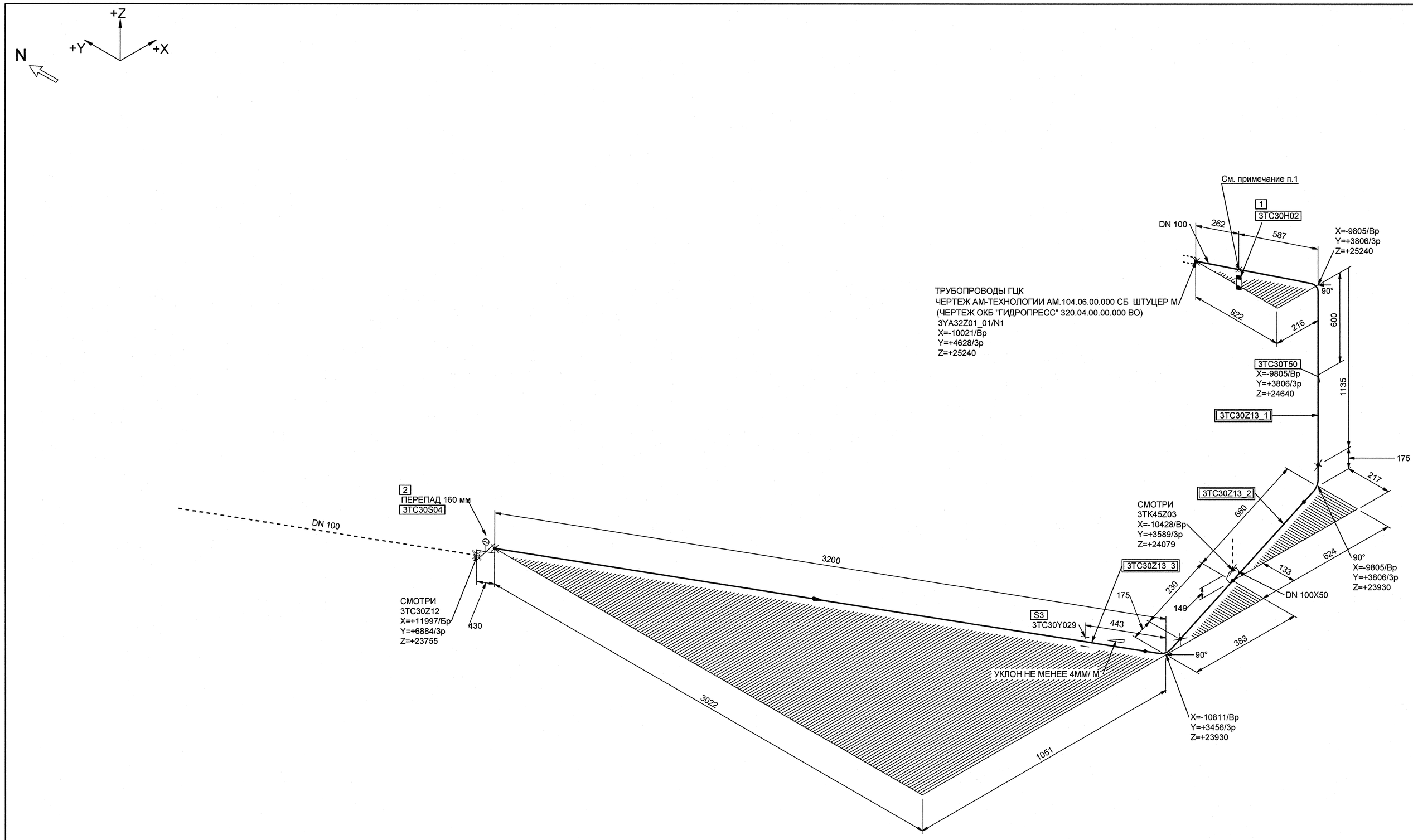

МОНТАЖНЫЕ ЭЛЕМЕНТЫ

ПОЗ	НАИМЕНОВАНИЕ	КОЛ	МАТЕРИАЛ	МАССА ЕД-ЦЫ, КГ
1	БК-1449007Б ВСТАВКА ОГРАНИЧИТЕЛЬНАЯ	1	08Х18Н10Тгр.IIIБ ОСТ 108.109.01-92	29.20
2	А10 823-0200-100-02 2ВIIа ТУ 422-21-52/08 КЛАПАН ЗАПОРНЫЙ СИЛЬФОННЫЙ С ЭЛЕКТРОПРИВОДОМ С ПАТРУБКАМИ ПОД ПРИВАРКУ DN 100 Рр 18,0 МПа Тр 350°С НЕРЖАВЕЮЩАЯ СТАЛЬ	1	СБОРНЫЙ	364.00
3	3TC30Y029 ОПОРА ПРУЖИННАЯ	1		-

БЛОКИ:

3TC30Z13_1;3TC30Z13_2;3TC30Z13_3

1 В месте приварки ограничительной вставки к трубопроводу (133х14) со стороны внутренней расточки вставки dp=112 мм выполнить внутреннюю расточку трубопровода dp=111 мм

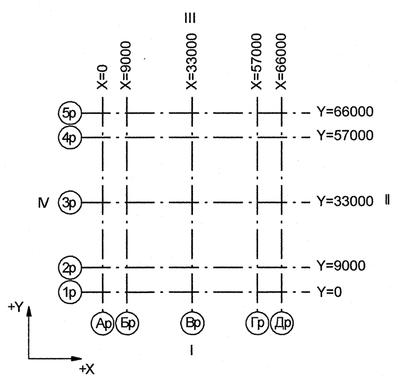

Номер трубопровода - III
Подведомственность - ПНАЭГ 7-008-89
Классификационное обозначение по НП-001-97 - 2Н
Группа по ПНАЭГ 7-008-89 - В
Класс безопасности по НП-001-97 - 2
Категория сейсмостойкости по НП-031-01 - I
Рабочие параметры: Рр= 17.64 МПа, tр=350°С
Параметры гидроиспытания: Рг=24.50 МПа, t не менее 5°С
Среда- Теплоноситель I контура

3TG11Z01_01		3	DN 100	Z= 2700 X= 175 Y= 2775	3TG11W01/N1				S8 3TG11Y01/РТ-997				3TG11J01/ ТГ-235
Код блока	Трубопроводы проектируемые	Позиция детали	Условный проход	Координаты элементов в здании	Код оборудования/ Номер патрубка	Шов заводской	Шов монтажный	Резьбовое соединение	Позиция опоры Код опоры / код проходки	Направление среды	Переход	Штуцер	Код герметичной проходки/ код проходки

Изм.	Кол.уч.	Лист	№ док.	Подпись	Дата
1	-	Зам.	908-12	-	-
Инж. 2к.		Случевская			14.11
Пров.инж.1 кат.		Швабинский			14.11
Пров.вед.инж.		Махотина			14.11
Нач. гр.		Жубрев			14.11
Н.контр.		Краснояров			14.11

АРХИВНЫЙ ЭКЗЕМПЛЯР

Инв. № подл. R3.03733.1.0.13
Лист 92

R3.TC10.3072.013.01.00.062

Ростовская АЭС Блок 3

Реакторное отделение
Герметичная часть
Трубопроводы байпасной очистки воды I контура
Рр больше 2.2 МПа

Стадия	Лист	Листов
Р	1	1

Изометрический чертеж
3TC30Z13

ОАО "НИАЭП" 2012

Формат А1

Инв. N подл. R3.03733.1.0.13 | Подп. и дата | Взам. инв. N | ДОПОЛНИТЕЛЬНЫЕ ПОДПИСИ