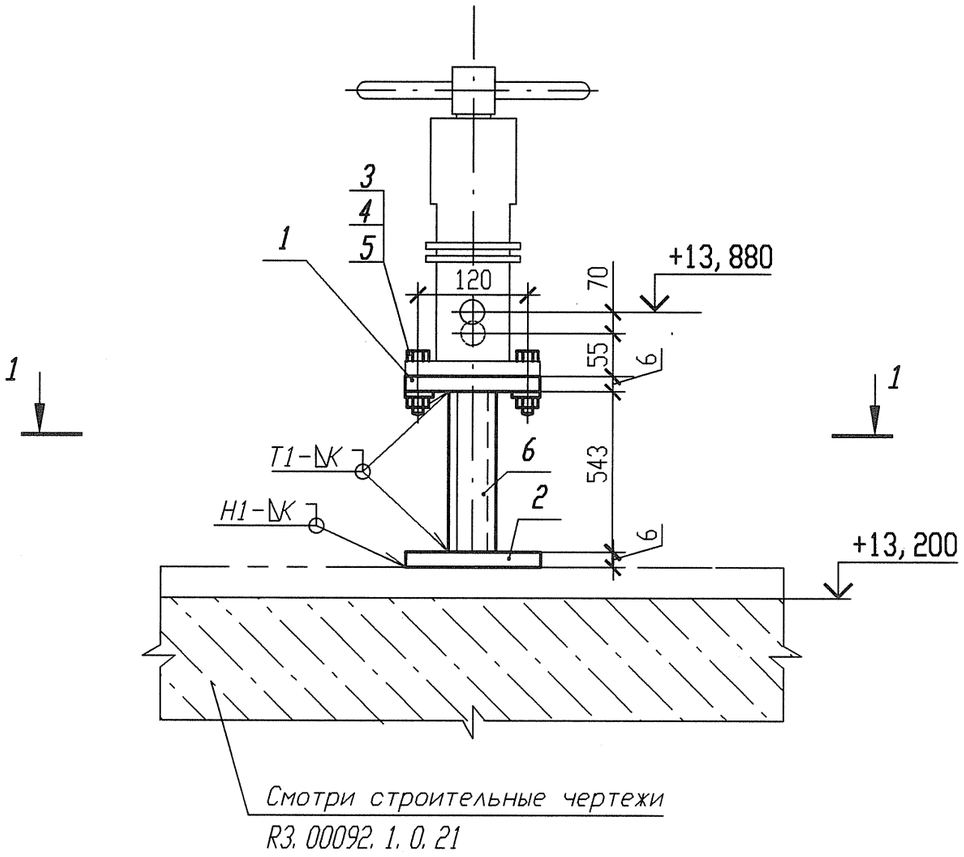

Спецификация деталей

Поз.	Обозначение	Наименование	Кол.	Материал	Масса, кг ед.	Масса, кг общ.	Приме-чание
1	По настоящему чертежу ГОСТ 19903-74	Лист Б-ПН 6х150х150	1	Ст 3 сп 5-св ГОСТ 14637-89	1, 0597	1, 0597	
2	ГОСТ 19903-74	Лист Б-ПН 6х150х150	1	Ст 3 сп 5-св ГОСТ 14637-89	1, 0597	1, 0597	
3	ГОСТ 10906-78	Шайба 16. 02	4	Ст 3 пс 2-св ГОСТ 18123-82	0, 0299	0, 1196	
4	ГОСТ 7798-70	Болт М16-6дх55. 56	4	35 ГОСТ 1050-88	0, 1215	0, 486	
5	ГОСТ 5915-70	Гайка 2М16-6Н. 5	4	35 ГОСТ 1050-88	0, 0376	0, 15	
6	ГОСТ 8509-93	Уголок Б 50х50х5 l=543	2	Ст 3 пс 2-св ГОСТ 535-2005	2, 0471	4, 0942	
	ГОСТ 9467-75	Электроды		УОНИИ 13/45		-	
				Итого:			6, 9692

Деталь поз. 1

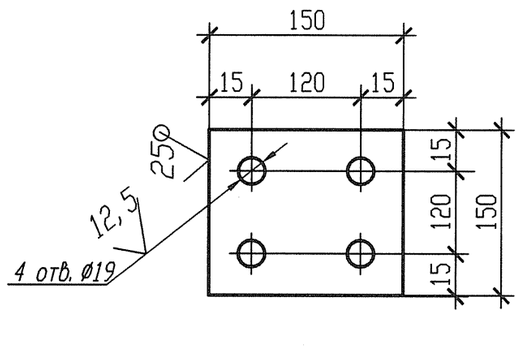

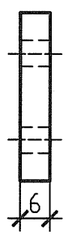

Разрез 1-1

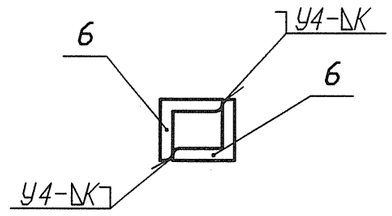

1 Привязку опоры смотри ЗТС40Z22.
2 Сварку производить по ГОСТ 5264-80.
3 Отметка трубопровода подлежит уточнению в соответствии с уклоном трубопровода.
4 Катет шва (К) принять по наименьшей толщине свариваемых деталей.
5 Изготовить один комплект.

Номер опоры	Рабочее состояние						Холодное состояние						Сейсмическое состояние					
	Усилия, кН			Моменты, кН м			Усилия, кН			Моменты, кН м			Усилия , кН			Моменты, кН м		
	Px	Py	Pz	Mx	My	Mz	Px	Py	Pz	Mx	My	Mz	Px	Py	Pz	Mx	My	Mz
ЗТС40Y049	0, 077	-0, 560	-3, 543	1, 597	0, 194	0, 062	0, 090	0, 060	-0, 989	0, 688	-0, 104	-0, 061	0, 083	0, 089	0, 077	0, 037	0, 040	0, 040

АРХИВНЫЙ ЭКЗЕМПЛЯР

Инв. N подл. R3. 03733. 1. 0. 13
Лист 393

Изм.	Кол. уч.	Лист	Nдок.	Подпись	Дата
Инж. 2к.		Сидоренко			17.05
Пров. инж. 2к.		Случевская			17.05
Пров. вед. инж.		Махотина			17.05
Нач. гр.		Хубрев			17.05
Н. контр.		Краснояров			25.05

R3. TC10. 3012. 013. 01. 00. 270

Ростовская АЭС Блок 3

Реакторное отделение
Герметичная часть
Трубопроводы байпасной очистки воды I контура
Pр больше 2. 2 МПа

Стадия	Лист	Листов
Р	1	1

Опора неподвижная
ЗТС40Y049

ОАО "НИАЭП" 2012

Инв. N подл. | R3. 03733. 1. 0. 13 | Подп. и дата | Взам. инв. N

Формат А3