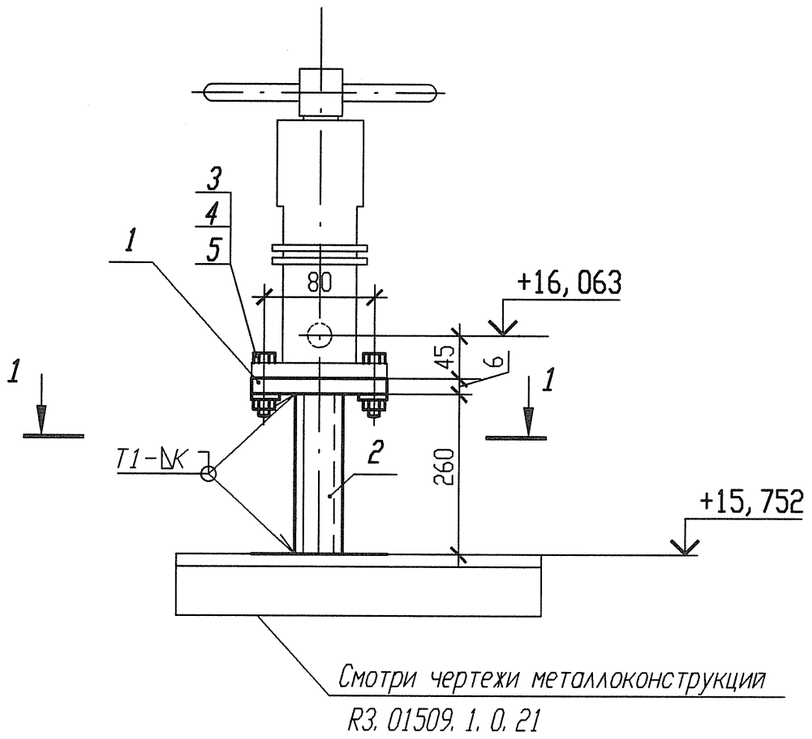

Спецификация деталей

Поз.	Обозначение	Наименование	Кол.	Материал	Масса, кг ед.	Масса, кг общ.	Примечание
1	По настоящему чертежу ГОСТ 19903-74	Лист Б-ПН 6х100х60	1	Ст 3 сп 5-сВ ГОСТ 14637-89	0,2826	0,2826	
2	ГОСТ 8509-93	Уголок В 50х50х5 l=260	2	Ст 3 пс 2-сВ ГОСТ 535-2005	0,9802	1,9604	
3	ГОСТ 10906-78	Шайба 12.02	4	Ст 3 пс 2-сВ ГОСТ 18123-82	0,0343	0,137	
4	ГОСТ 7798-70	Болт М12-6gх50. 56	4	35 ГОСТ 1050-88	0,0605	0,242	
5	ГОСТ 5915-70	Гайка 2М12-6Н.5	4	35 ГОСТ 1050-88	0,0184	0,0736	
	ГОСТ 9467-75	Электроды		УОНИИ 13/45		-	
					Итого:		2,6956

Деталь поз. 1

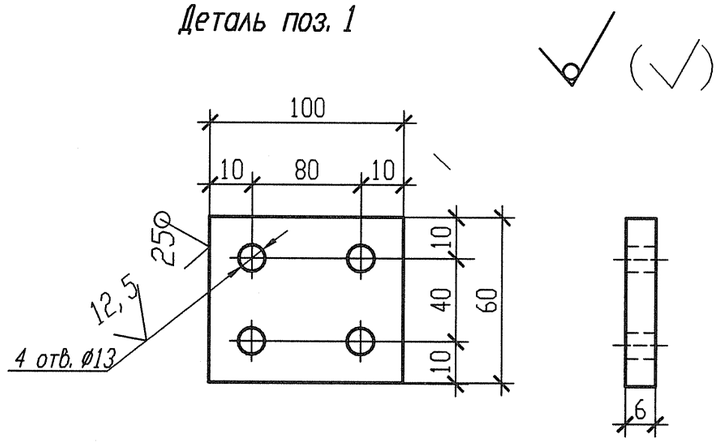

Разрез 1-1

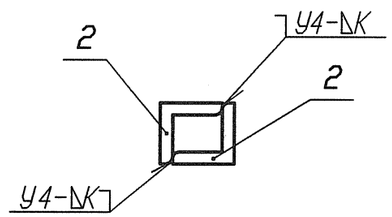

1 Привязку опоры смотри 3ТС30Z16.
2 Сварку производить по ГОСТ 5264-80.
3 Отметка трубопровода подлежит уточнению в соответствии с уклоном трубопровода.
4 Катет шва (К) принять по наименьшей толщине свариваемых деталей.
5 Изготовить один комплект.

АРХИВНЫЙ ЭКЗЕМПЛЯР

Номер опоры	Рабочее состояние						Холодное состояние						Сейсмическое состояние					
	Усилия, кН			Моменты, кН м			Усилия, кН			Моменты, кН м			Усилия , кН			Моменты, кН м		
	Px	Py	Pz	Mx	My	Mz	Px	Py	Pz	Mx	My	Mz	Px	Py	Pz	Mx	My	Mz
3ТС30У036	-0,231	0,034	-0,1280	0,002	-0,017	0,027	-0,011	0,002	-0,138	0	0	0,001	0,017	0,014	0,011	0,002	0,003	0,007

Изм.	Кол. уч.	Лист	Nдок.	Подпись	Дата
Инж. 2к.		Сидоренко			17.05
Пров. инж. 2к.		Случевская			17.05
Пров. вед. инж.		Махотина			17.05
Нач. гр.		Хубрев			17.05
Н. контр.		Красноярова			24.05

Инв. N подл. R3.03733.1.0.13
Лист 321

R3.TC10.3012.013.01.00.198

Ростовская АЭС Блок 3

Реакторное отделение
Герметичная часть
Трубопроводы безопасной очистки воды I контура
Рр больше 2.2 МПа

Стадия	Лист	Листов
Р	1	1

Опора неподвижная
3ТС30У036

ОАО "НИАЭП" 2012

Инв. N подл. | Подп. и дата | Взам. инв. N

Формат А3