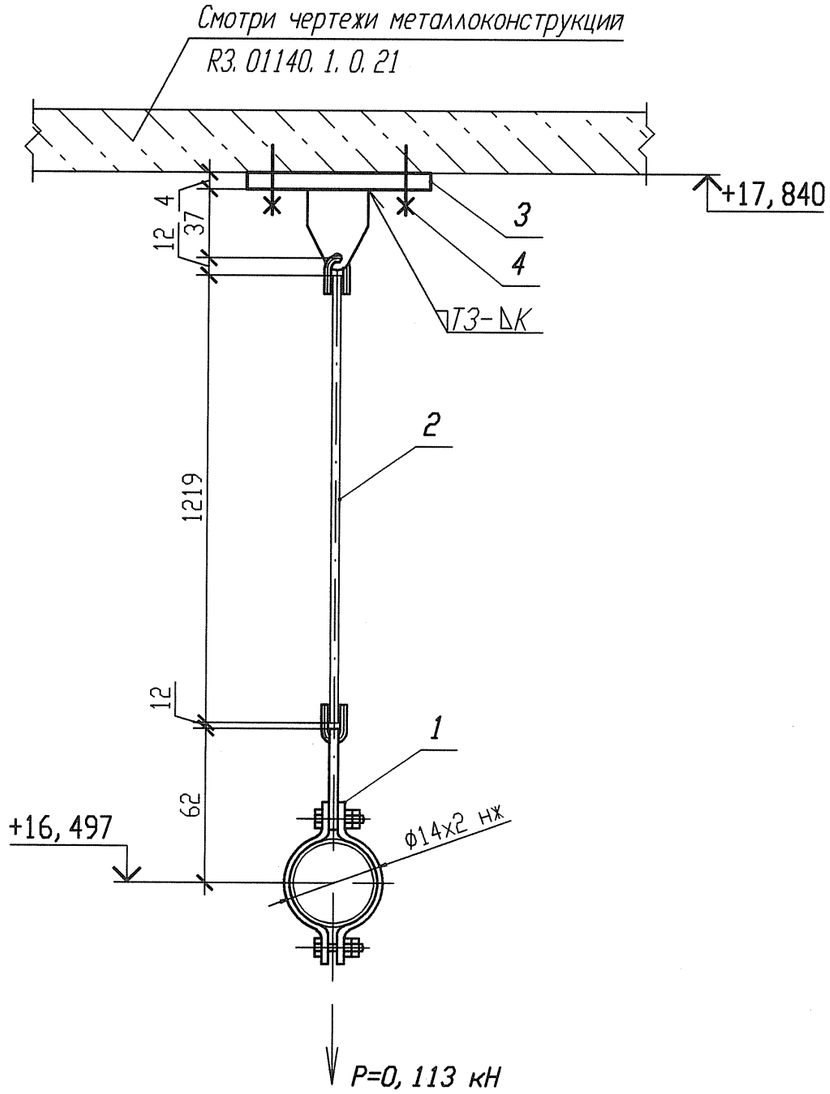

Деталь поз. 3

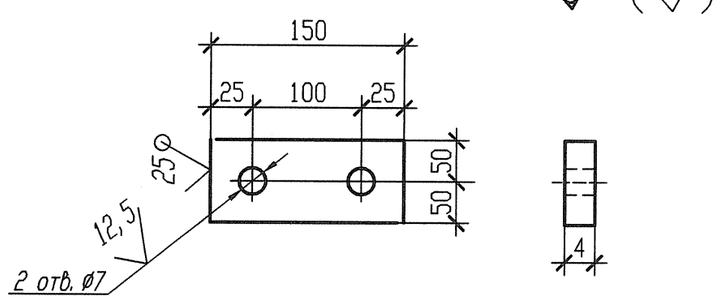

Спецификация деталей

Поз.	Обозначение	Наименование	Кол.	Материал	Масса, кг ед.	Масса, кг общ.	Приме-чание
1	ЛВ-522. 000-01	Подвеска 14	1	Сборный	0, 3584	0, 3584	
2	ЛВ-522. 004-25	Тяга гладкая	1	Круг В1-II-6 ГОСТ 2590-2006 20-3ГП-М1-ТО ГОСТ 1050-88	0, 31	0, 31	
3	По настоящему чертежу ГОСТ 19903-74	Лист Б-ПН 4х150х100	1	Ст 3 сп 5-св ГОСТ 14637-89	0, 471	0, 471	
4	ГОСТ 28778-90	Болт БСР 6х65 УЗ	2	Сборный	0, 0319	0, 0638	
	ГОСТ 9467-75	Электроды		УОНИИ 13/45		-	
Итого:						1, 2032	

1 Привязку опоры смотри ЗТС30Z16.
2 Сварку производить по ГОСТ 5264-80.
3 Отметка трубопровода подлежит уточнению в соответствии с уклоном трубопровода.
4 Р - максимальная нагрузка на опору с учетом сейсмических воздействий.
5 Катет шва (К) принять по наименьшей толщине свариваемых деталей.
6 Длину поз. 2 уточнить на монтаже.
7 Изготовить один комплект.

АРХИВНЫЙ ЭКЗЕМПЛЯР

Инв. N подл. R3. 03733. 1. 0. 13
Лист 320

Изм.	Кол. уч.	Лист	Nдок.	Подпись	Дата
Инж. 2к.		Сидоренко			17.05
Пров. инж. 2к.		Случевская			17.05
Пров. вед. инж.		Махотина			17.05
Нач. гр.		Хубрев			17.05
Н. контр.		Краснояров			22.05

R3. TC10. 3012. 013. 01. 00. 197

Ростовская АЭС Блок 3

Реакторное отделение
Герметичная часть
Трубопроводы байпасной очистки воды I контура Рр больше 2. 2 МПа

Стадия	Лист	Листов
Р	1	1

Подвеска
3ТС30Y035

ОАО "НИАЭП" 2012

Инв. N подл. | Подп. и дата | Взам. инв. N
R3. 03733. 1. 0. 13

Формат А3