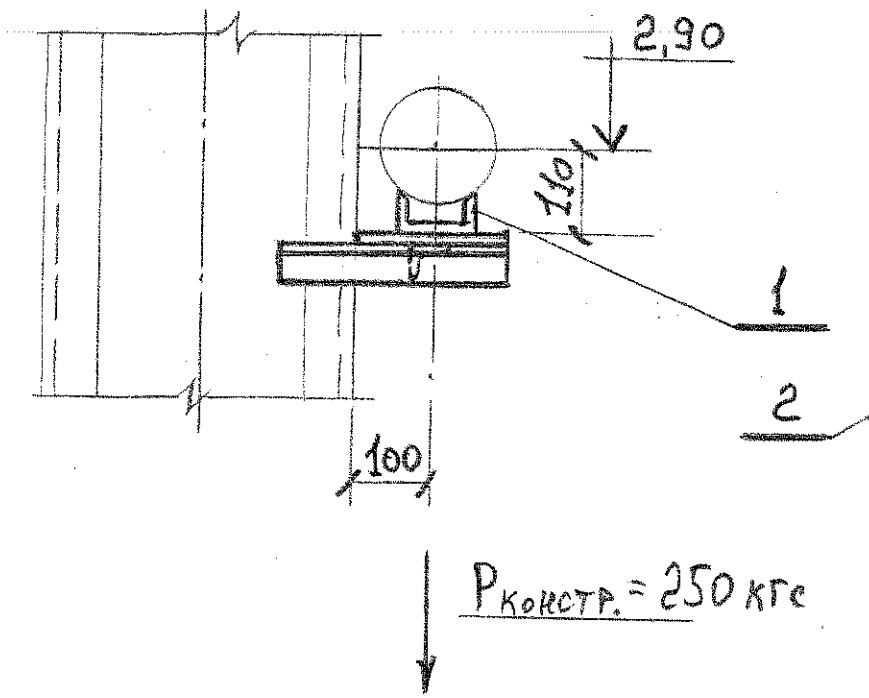

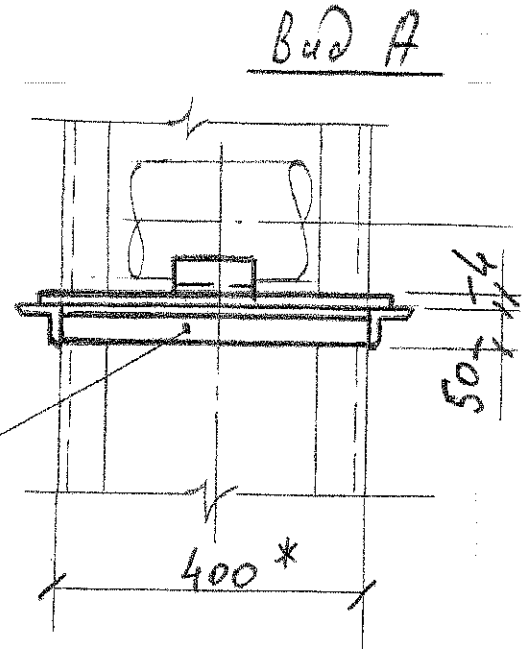

Спецификация

Поз.	Обозначение	Наименование	Кол.	Материал	Масса, кг Ед.	Масса, кг Общ.	Прим.
1	ОТ ОСТ 34-10-615-93	Скользящая опора	1	Ст.3 ГОСТ 535-88	1,3	1,3	
2	ГОСТ 8509-93	∠50×50×5 L=400*	1	То же	1,51	1,51	
3	То же	∠50×50×5 L=300мм	2	—"—	1,13	2,26	
4	ГОСТ 19903-74	Ст.лист 4×200×450	1	Ст3 ГОСТ 380-05	2,83	2,83	
	ГОСТ 9467-75	Электроды		Э-42		0,1	

Итого – 8,0 кг

1. Общие данные и привязки опор смотрите чертеж № 03-2306 лист 1.
2. Спецификация составлена на 1 опору. Изготовить 3 комплекта.

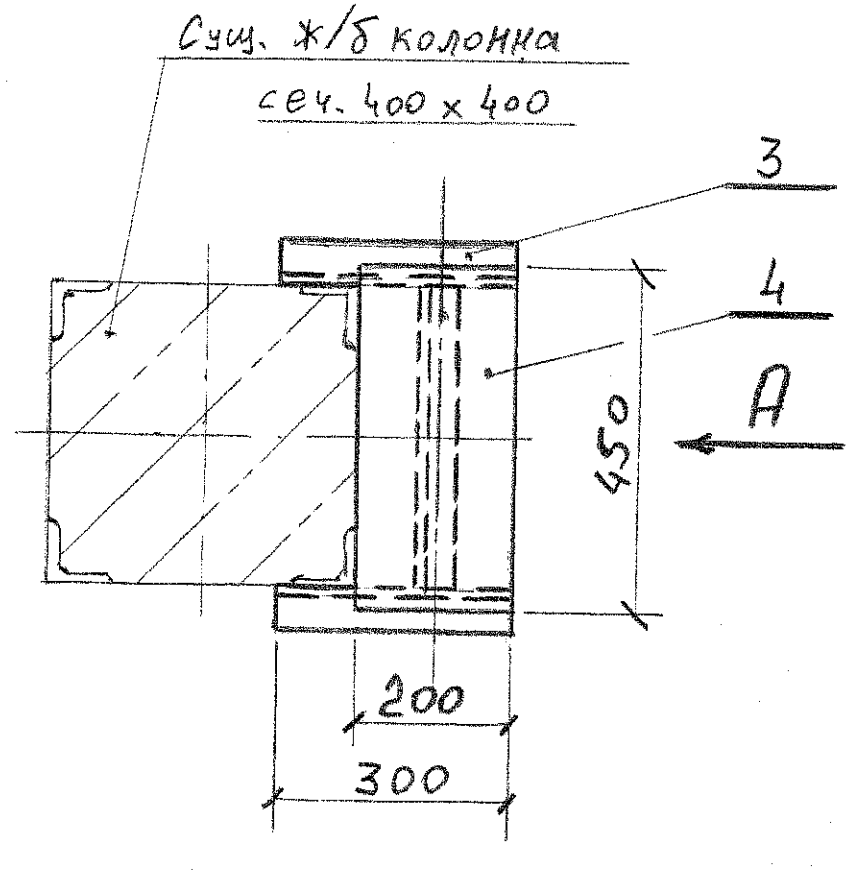

				03-2306		
				ЗАО „СГК" Реконструкция		
Нач.отд.	Шанин			Трубопровод подпитки декарбонизированной водой ОСО	Стадия: РД	Лист: 3 / Листов: 15
Нач.гр.	Порошин		25.06.2012	Скользящая опора поз. 2	СГК ОРиРП	