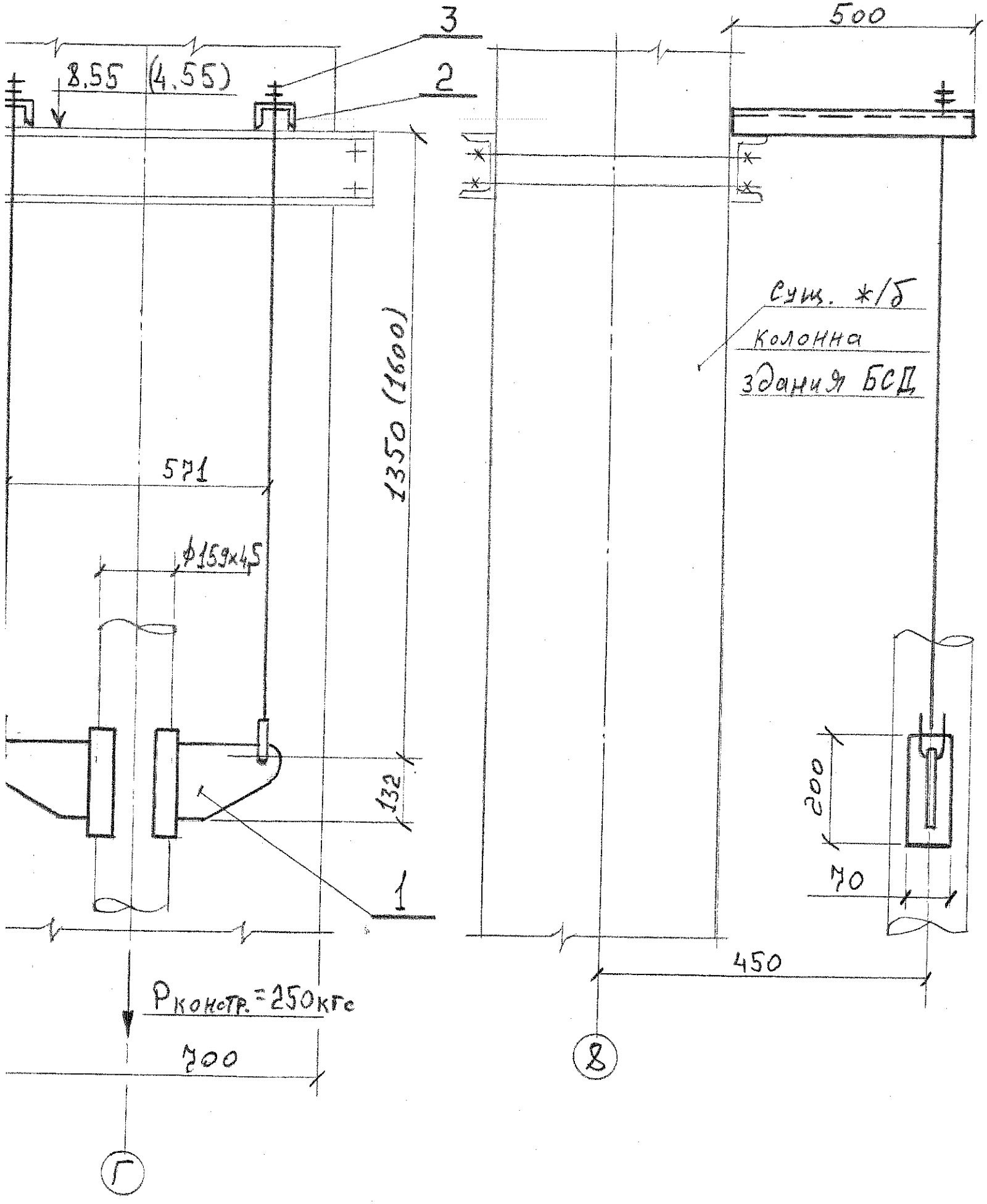

Спецификация

Поз.	Обозначение	Наименование	Кол.	Материал	Масса, кг Ед.	Масса, кг Общ.	Прим.
1	ЗЭ ОСТ 34-10-727-93	Блок подвески	1	сб.	6,0	6,0	
2	ГОСТ 8240-97	[N8 L=500мм	2	Ст3 ГОСТ 535-88	3,53	7,06	
3	ГОСТ 5915-70	Гайка М12.5	4	Ст10 ГОСТ 1050-88	0,02	0,08	
	ГОСТ 9467-75	Электроды		Э-42		0,1	

Итого - 13,24 кг

1. Общие данные и привязки опор смотрите чертеж №03-2306 лист 1.
2. Спецификация составлена на 1 комплект подвески. Изготовить - 2 комплекта. Размеры в скобках для 2ого комплекта.

				03-2306			
Нач.отд	Шанин			ЗАО „СГК". Реконструкция			
				Трубопровод подпитки декарбонизированной водой ОСО	Стадия	Лист	Листов
Нач.гр.	Порошин		25.06.2012		РД	4	15
				Жесткая подвеска поз. 3	СГК ОРиРП		