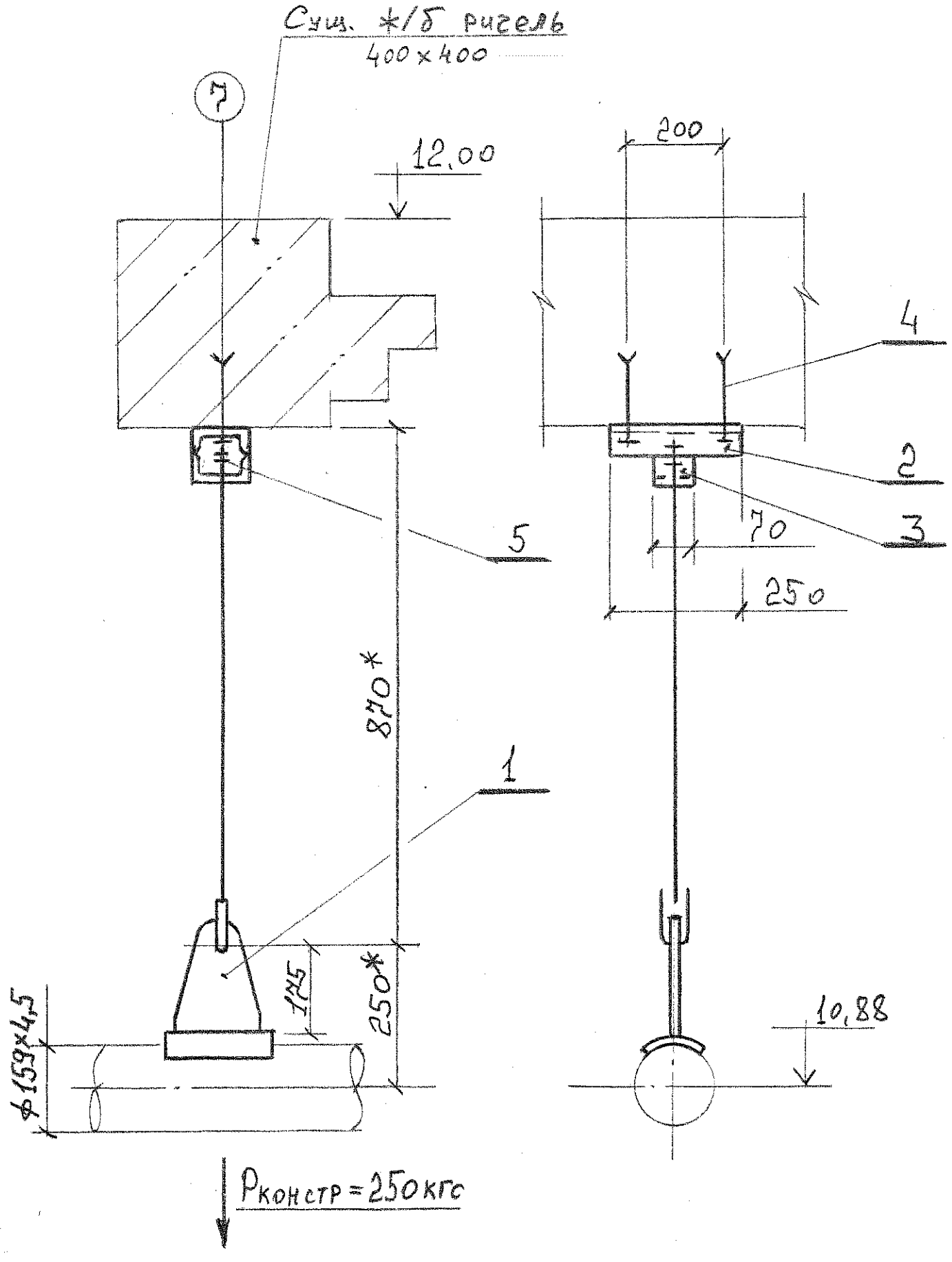

Спецификация

Поз.	Обозначение	Наименование	Кол.	Материал	Масса, кг Ед.	Масса, кг Общ.	Прим.
1	ЗЭ ОСТ 34-10-724-93	Блок подвески	1	сб.	5,0	5,0	
2	ГОСТ 8240-97	[№12, L=250 мм	1	Ст3 ГОСТ 535-88	3,1	3,1	
3	То же	[№12, L=70 мм	1	То же	0,9	0,9	
4		Анкерный болт М10х100	2	сб.	0,2	0,2	
5	ГОСТ 5915-70	Гайка М 10.5	2	Сталь 10 ГОСТ 1050-88	0,02	0,04	
	ГОСТ 9467-75	Электроды		Э-42		0,1	

Итого - 9,34 кг

1. Общие данные и привязку опоры смотрите чертеж № 03-2306 лист 1.

				03-2306		
				ЗАО „СГК". Реконструкция		
Нач. отд.	Шанин			Трубопровод подпитки декарбонизированной водой ОСО	Стадия: РД	Лист: 6 / Листов: 15
Нач. гр.	Порошин		27.06.2012	Жесткая подвеска поз. 5	СГК ОРиРП	