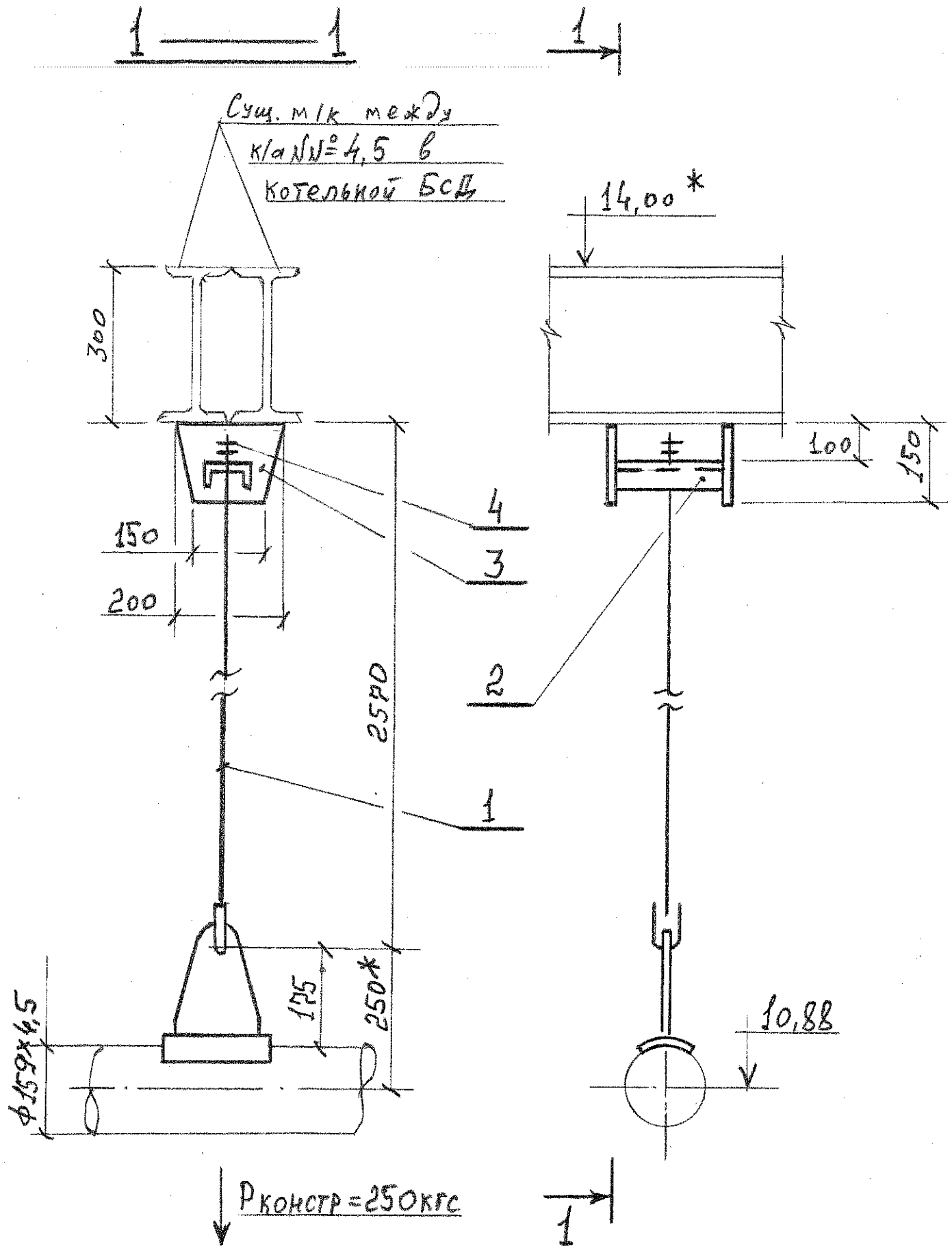

Поз.	Обозначение	Наименование	Кол.	Материал	Масса, кг Ед.	Масса, кг Общ.	Прим.
1	ЗЭ ОСТ 34-10-724-93	Блок подвески	1	сб.	8,0	8,0	
2	ГОСТ 8240-97	[N 8 L=200 мм	1	Ст.3 ГОСТ 535-88	1,41	1,41	
3	ГОСТ 19903-74	Ст. лист 4х150х200х150(Н)	1	Ст.3 ГОСТ 380-05	0,83	1,66	
4	ГОСТ 5915-70	Гайка М 12.5	2	Сталь 10 ГОСТ 1050-88	0,02	0,04	
	ГОСТ 9467-75	Электроды		Э-42		0,1	

Итого-11,21

1. Общие данные и привязки опор смотрите чертеж № 03-2306 лист 1.
2. Спецификация составлена на 1 опору подвески. Изготовить 4 комплекта.

				03-2306			
				ЗАО „СГК". Реконструкция			
Нач.отд.	Шанин			Трубопровод подпитки декарбонизированной водой ОСО	Стадия	Лист	Листов
					РД	7	15
Нач. гр.	Порошин		26.06.2012	Жесткая подвеска поз.6	СГК ОРиРП		