91.3175.01.001

Перв. примен. 91.3175

Справ. N°

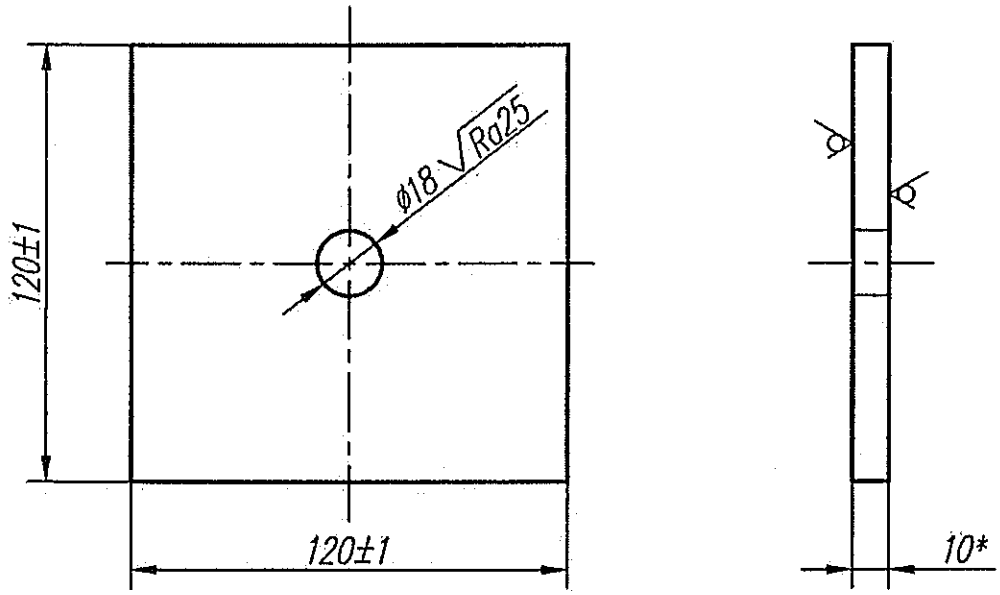

1. *Размер для справки.
2. Чертеж разработан на основании 01 ОСТ 108.275.61–80.
3. Маркировать и клеймить на бирке для партии изделий ударным способом шрифтом 4 по ГОСТ 26.020–80: обозначение, марку материала, клеймо ОТК.
4. Остальные технические требования по ОСТ 108.275.50–80.
5. Общие допуски по ГОСТ 30893.1–2002: ±IT16/2.

Подп. и дата

Инв.N° дубл.

Взаим. инв.N° 35313-3

Подп. и дата 26.09.13

Инв.N° подл.

Согласовано			
Отдел	Фамилия	Подп.	Дата

Согласовано			

Изм	Лист	N° докум.	Подп.	Дата
Разраб.		Московкин		08.13
Пров.		Стрельцова		08.13
Т. контр.		Морозов		08.13
Нач. отд.		Ежов		08.13
Н. контр.		Жигалов		08.13
Утв.		Потийко		08.13

91.3175.01.001

Плита опорная
01 ОСТ 108.275.61–80

Лит.	Масса	Масштаб
	1,1	1:2
Лист	Листов 1	

Лист Б–ПН–0–0–10 ГОСТ 19903–74 / Ст3пс5–св ГОСТ 14637–89

ОАО "ИК "ЗИОМАР"

Копировал

Формат А4