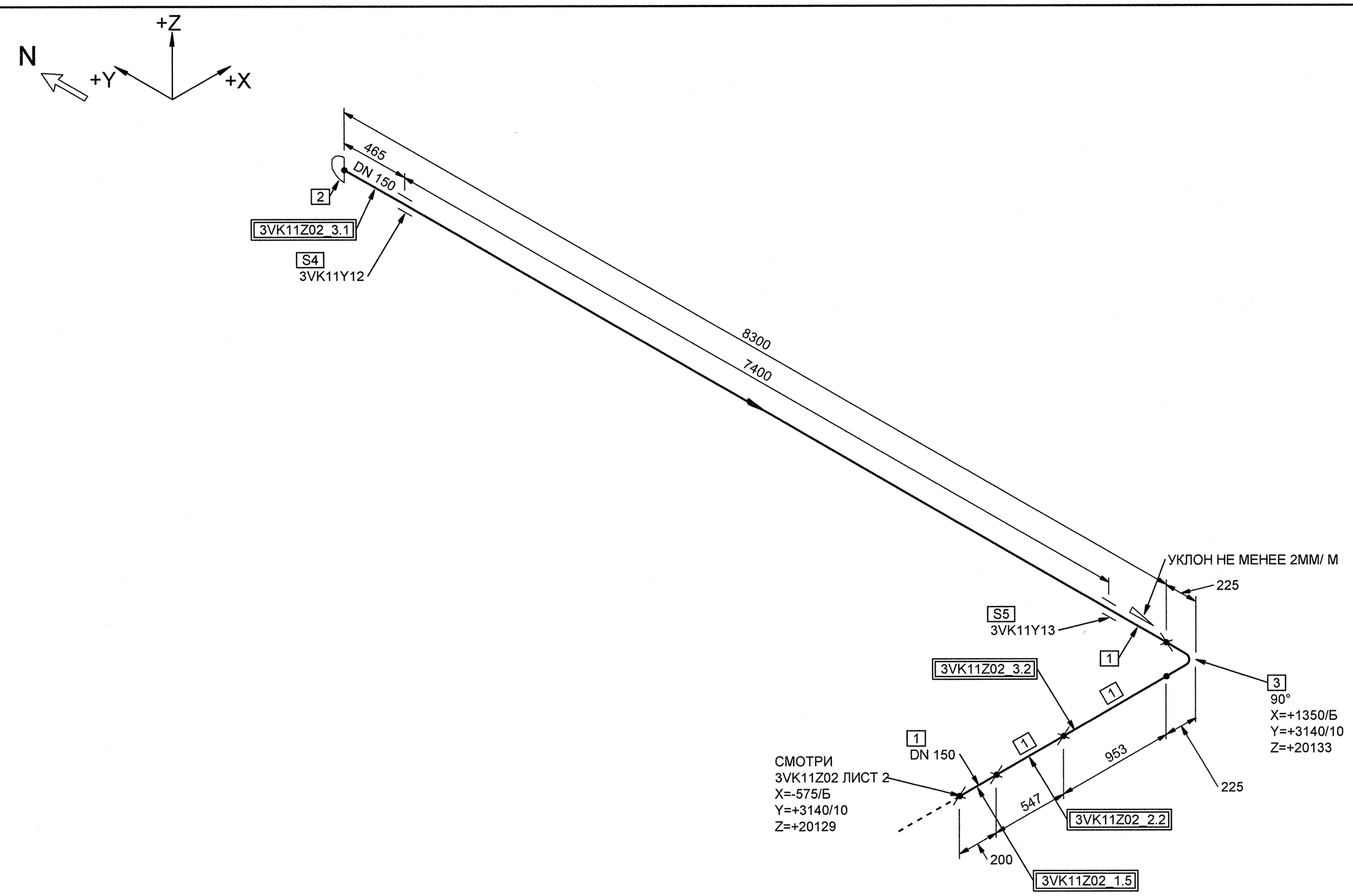


# СПЕЦИФИКАЦИЯ ДЕТАЛЕЙ И ОПОР

| ПОЗ. | НАИМЕНОВАНИЕ | КОЛ. | МАТЕРИАЛ | МАССА ЕД-ЦЫ, кг |
|---|---|---|---|---|
| 1 | ОСТ 34-42-658-84 ТРУБА 159х5 | 10.000 М | 20ТУ 14-3-190-2004 | 18.99 |
| 2 | 14 ОСТ 34-42-666-84 ЗАГЛУШКА 150-0,6 | 1 | СБОРНЫЙ | 4.33 |
| 3 | ОСТ 34 10.699-97 ОТВОД 90° 159х6.0 | 1 | 20ТУ 14-3-190-2004 | 8.40 |
| 4 | 3VK11Y12 ОПОРА СКОЛЬЗЯЩАЯ | 1 | | - |
| 5 | 3VK11Y13 ОПОРА СКОЛЬЗЯЩАЯ | 1 | | - |

БЛОКИ:

3VK11Z02_1.5;3VK11Z02_2.2;3VK11Z02_3.1;3VK11Z02_3.2

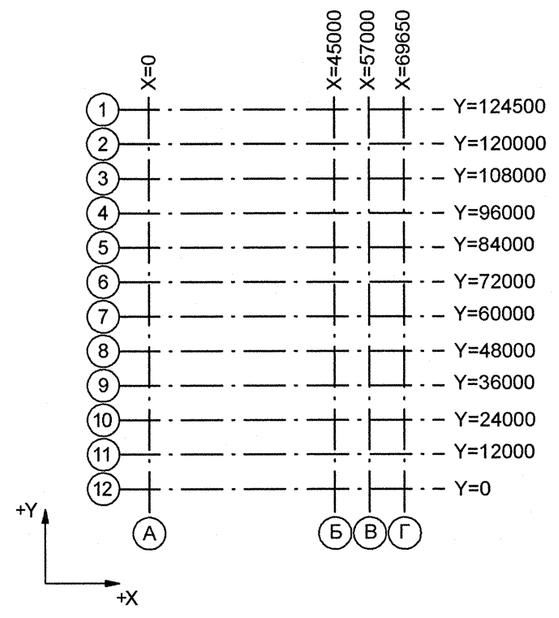


Номер трубопровода - III
Подведомственность - ПБ 03-585-03
Категория трубопровода по ПБ 03-585-03 - V В
Класс безопасности по НП-001-97 - 4
Категория сейсмостойкости по НП-031-01 - III
Рабочие параметры: Рр= 0.196 МПа, tр=85°С
Среда-конденсат

| 3TG11Z01_01 | | 3 | DN 100 | Z+ 2700 X+ 175 Y- 2775 | 3TG11W01/N1 | | | | S8 3TG11Y01/PT-997 | | | | 3TG11J01/ТГ-235 |
|---|---|---|---|---|---|---|---|---|---|---|---|---|---|
| Код блока | Трубопроводы проектируемые | Позиция детали | Условный проход | Координаты элементов в здании | Код оборудования/ Номер патрубка | Шов заводской | Шов монтажный | Резьбовое соединение | Позиция опоры Код опоры / код проходки | Направление среды | Переход | Штуцер | Код герметичной проходки/ код проходки |

| Изм. | Кол.уч. | Лист | № док. | Подпись | Дата |
|---|---|---|---|---|---|
| 4 | — | Зам. | 642-12 | — | — |
| Инж. 3 кат | | Брянцева | | | 02.10 |
| Пров.инж.1 к. | | Чиркова | | | 03.10 |
| Нач. гр. | | Морозова | | | 04.10 |
| Н. контр. | | Краснояров | | | 08.10 |

АРХИВНЫЙ ЭКЗЕМПЛЯР

Инв.№ подл.R3.00153.1.0.12
Лист 46

R3.VK21.3011.012.01.00.014

Ростовская АЭС Блок 3

Главный корпус
Турбинное и деаэраторное отделения
Трубопроводы промконтура охлаждения проб

| Стадия | Лист | Листов |
|---|---|---|
| Р | 1 | 2 |

Изометрический чертеж
3VK11Z02

ОАО "НИАЭП" 2012

Формат А2

Дополнительные подписи

Взам. инв. N

Подп. и дата

Инв. N подл. R3.00153.1.0.12