Разрез 1-1

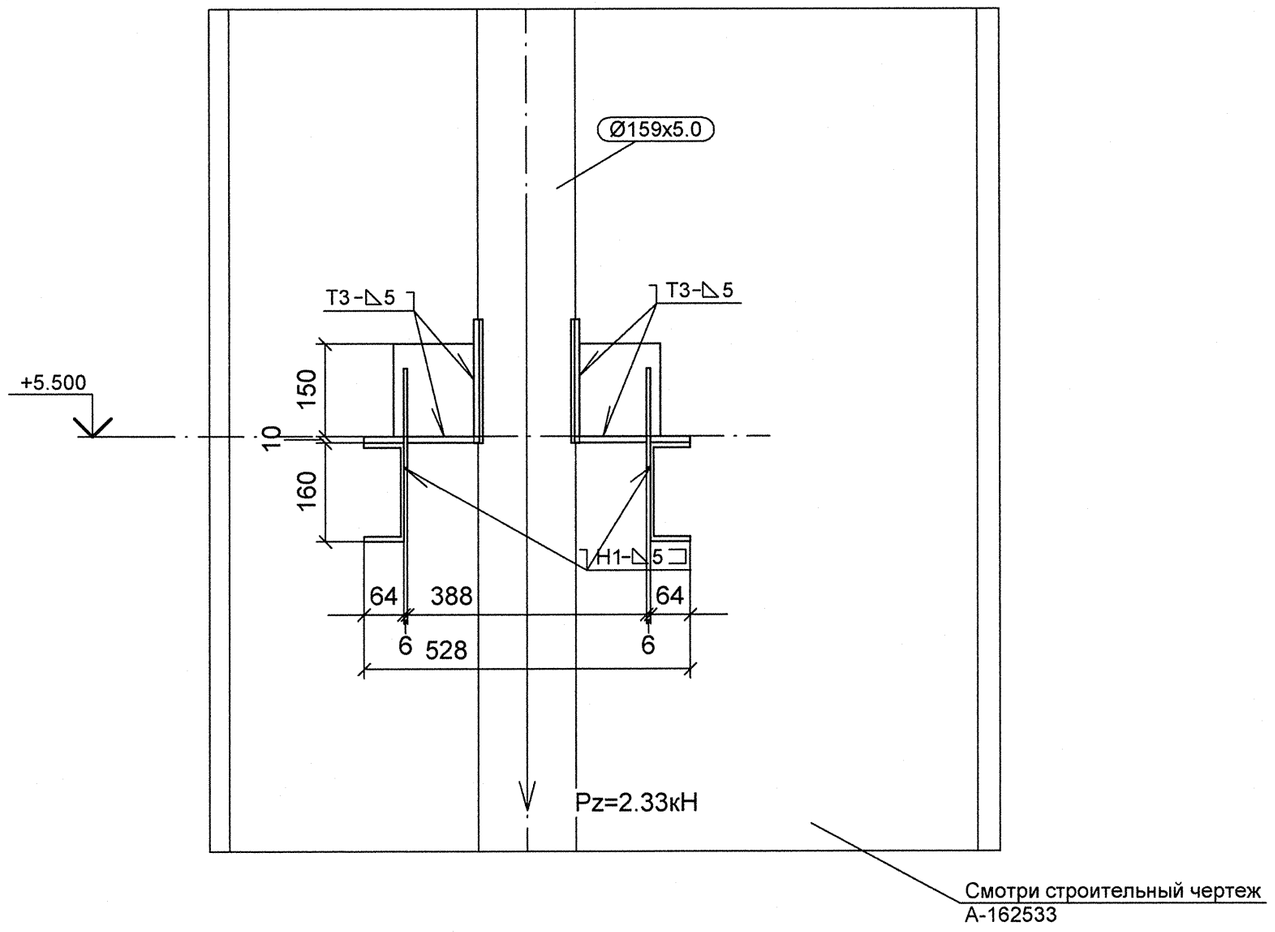

Разрез 2-2

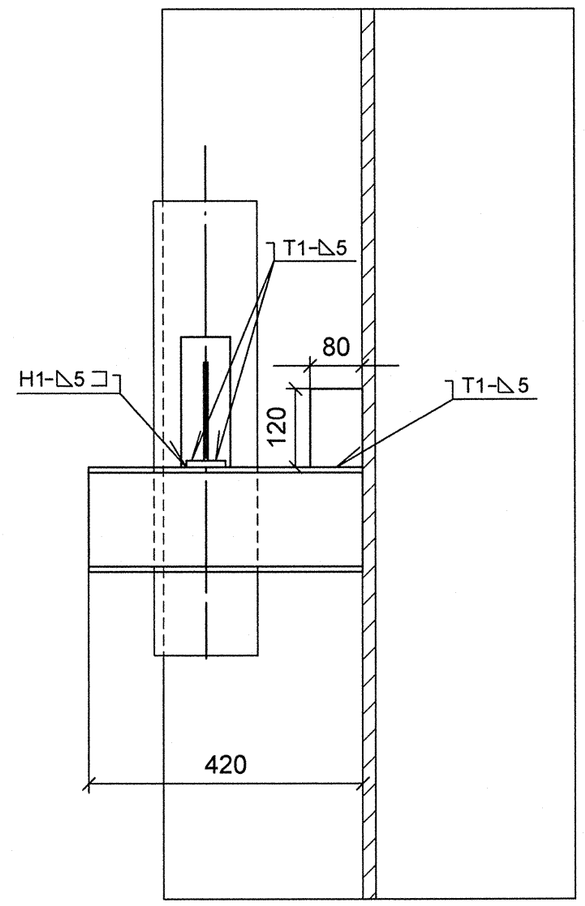

Спецификация деталей

Поз.	Обозначение	Наименование	Кол. шт	Материал	Масса ед.	Масса общ.	Приме-чание
1	ГОСТ 19903-74	ЛИСТ Б-ПН-10х200х60	2	Ст3сп5 ГОСТ 14637-89	0.94	1.88	
2	ГОСТ 19903-74	ЛИСТ Б-ПН-6х130х150	2	Ст3сп5 ГОСТ 14637-89	0.92	1.84	
3	ГОСТ 19903-74	ЛИСТ Б-ПН-6х160х80	2	Ст3сп5 ГОСТ 14637-89	0.60	1.21	
4	2-21 ОСТ 34-10-733-93	НАКЛАДКА	2	ЛИСТ Б-ПН-6 ГОСТ 19903-74 20-3-Т ГОСТ 1577-93	0.70	1.40	
5	ГОСТ 8240-97	ШВЕЛЛЕР 16У, L = 500 мм	2	Ст3сп5 ГОСТ 535-2005	7.1	14.2	
	ГОСТ 2246-70	ПРОВОЛОКА		Св-08Г2С	-	-	
	ГОСТ 9467-75	ЭЛЕКТРОДЫ		УОНИИ 13/45	-	-	
					Итого:	20.53	

1 Привязку опоры смотри чертеж R3.VK21.3010.012.01.00.004 (R3.00153.1.0.12 л. 11).
2 Сварку производить по ГОСТ 5264-80.
3 Pz – максимальная нагрузка на опору с учетом сейсмического воздействия.
4 Изготовить один комплект.

План расположения опоры

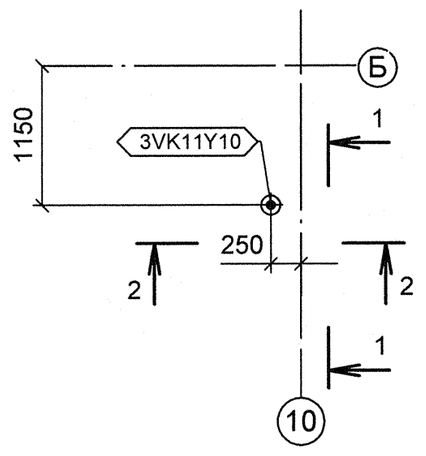

Изометрический вид

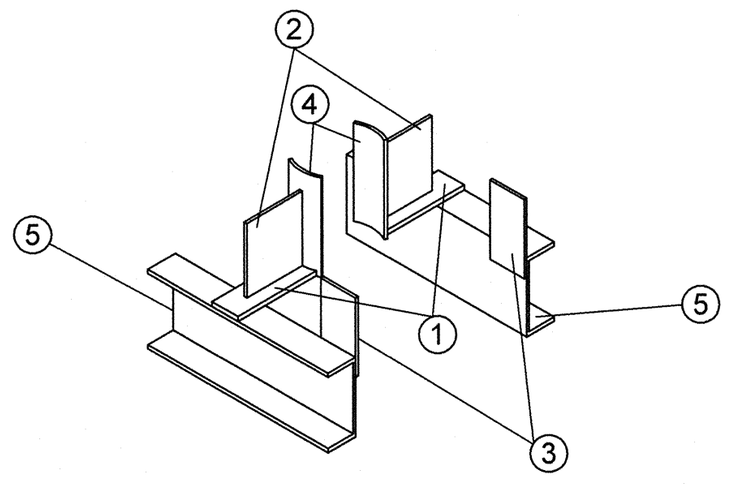

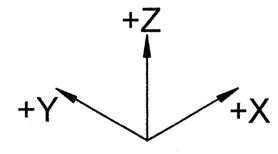

АРХИВНЫЙ ЭКЗЕМПЛЯР

Изм.	Кол.уч.	Лист	№ док.	Подпись	Дата
4	—	Зам.	642-12	—	—
Инж. 3 кат		Брянцева			02.10
Пров.инж.1 к.		Чиркова			03.10
Нач. гр.		Морозова			04.10
Н. контр.		Краснояров			08.10

Инв.№ подл.R3.00153.1.0.12
Лист 147

R3.VK21.3012.012.01.00.060

Ростовская АЭС Блок 3

Главный корпус
Турбинное и деаэраторное отделения
Трубопроводы промконтура охлаждения проб

Стадия	Лист	Листов
Р	1	1

ОПОРА СКОЛЬЗЯЩАЯ
3VK11Y10

ОАО "НИАЭП"
2012

Формат А2

ДОПОЛНИТЕЛЬНЫЕ ПОДПИСИ

Взам. инв. N

Подп. и дата

Инв. N подл. R3.00153.1.0.12