

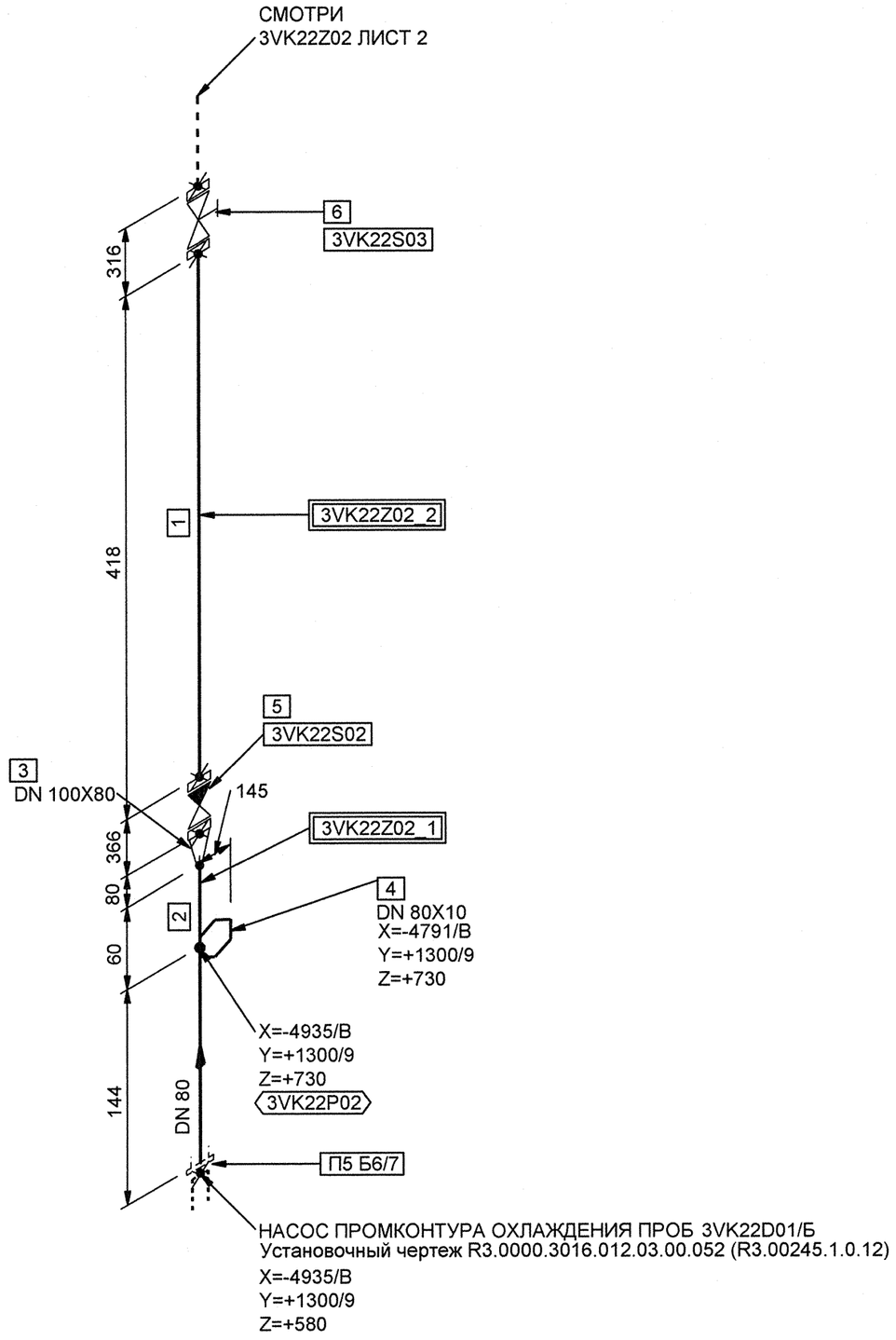

СПЕЦИФИКАЦИЯ ДЕТАЛЕЙ И ОПОР

ПОЗ.	НАИМЕНОВАНИЕ	КОЛ.	МАТЕРИАЛ	МАССА ЕД-ЦЫ, кг
1	ОСТ 34-42-658-84 ТРУБА 108х4	0.418 М	20 ТУ 14-3-190-2004	10.26
2	ОСТ 34-42-658-84 ТРУБА 89х3.5	0.204 М	20 ТУ 14-3-190-2004	7.38
3	ОСТ 34 10.700-97 ПЕРЕХОД К 108х4.0х 89х3.5-80	1	20 ТУ 14-3-190-2004	1.00
4	ШТУЦЕР КИП	1	-	-
5	У41030-100М-38 (16с10нж) ТУ 26-07-393-86 КЛАПАН ОБРАТНЫЙ С ОТВЕТНЫМИ ФЛАНЦАМИ И КРЕПЕЖОМ DN 100 PN 1,6 МПа Тр 420°С	1	СБОРНЫЙ	40.10
6	ТД 13016-100М-05 (30с41нж)) ТУ 3741-001-71430388-2005 ЗАДВИЖКА КЛИНОВАЯ С ВЫДВИЖНЫМ ШПИНДЕЛЕМ С МАХОВИКОМ С ОТВЕТНЫМИ ФЛАНЦАМИ ПО ГОСТ 12821-80 И КРЕПЕЖОМ DN 100 PN 1,6 МПа Тр 425°С	1	СБОРНЫЙ	53

БЛОКИ:

3VK22Z02_1;3VK22Z02_2

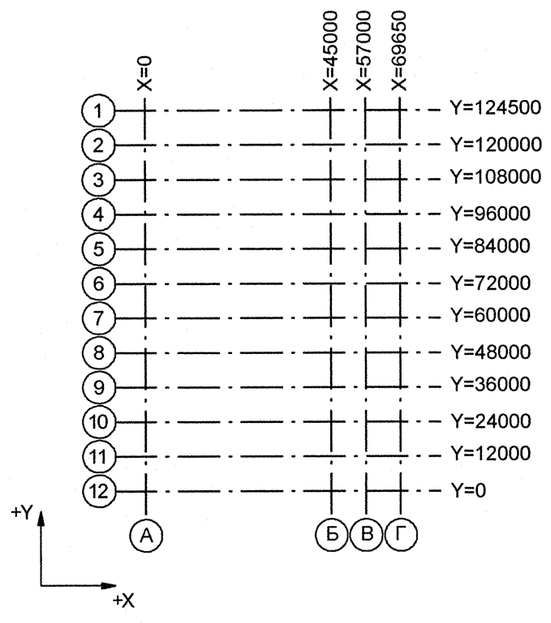

Номер трубопровода - II
Подведомственность - ПБ 03-585-03
Категория трубопровода - V В
Класс безопасности - 4
Категория сейсмостойкости - III
Рабочие параметры: Рр= 0.59 МПа, tр=40°С
Среда - конденсат

3TG11Z01_01	—	3	DN 100	Z+ 2700 X+ 175 Y- 2775	3TG11W01/N1				S8 3TG11Y01/PT-997				3TG11J01/ ТГ-235
Код блока	Трубопроводы проектируемые	Позиция детали	Условный проход	Координаты элементов в здании	Код оборудования/ Номер патрубка	Шов заводской	Шов монтажный	Резьбовое соединение	Позиция опоры Код опоры / код проходки	Направление среды	Переход	Штуцер	Код герметичной проходки/ код проходки

Изм.	Кол.уч.	Лист	№ док.	Подпись	Дата
4	—	Зам.	642-12	—	—
Инж. 3 кат		Брянцева			02.10
Пров.инж.1 к.		Чиркова			02.10
Нач. гр.		Морозова			02.10
Н. контр.		Краснояров			02.10

АРХИВНЫЙ ЭКЗЕМПЛЯР

Инв.№ подл.R3.00153.1.0.12
Лист 16

R3.VK21.3011.012.01.00.003

Ростовская АЭС Блок 3

Главный корпус
Турбинное и деаэраторное отделения
Трубопроводы промконтура охлаждения проб

Стадия	Лист	Листов
Р	1	2

Изометрический чертеж
3VK22Z02

ОАО "НИАЭП" 2012

Формат А2

Дополнительные подписи

Взам. инв. N

Подп. и дата

Инв. N подл. R3.00153.1.0.12