## Разрез 1-1

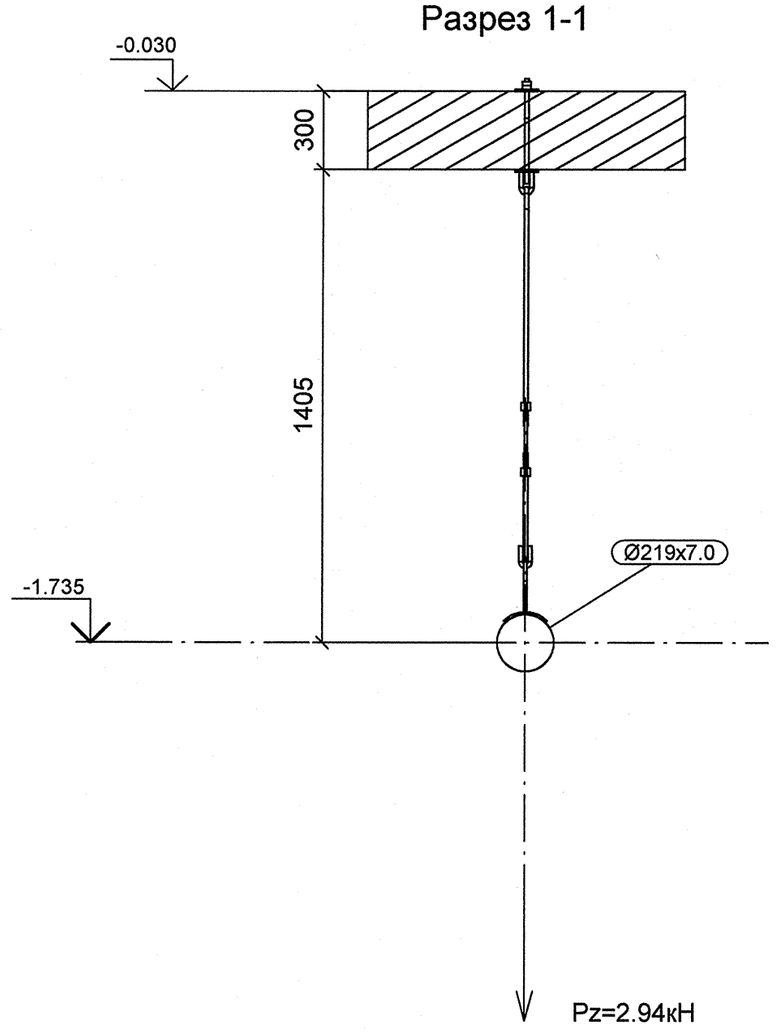


## Разрез 2-2

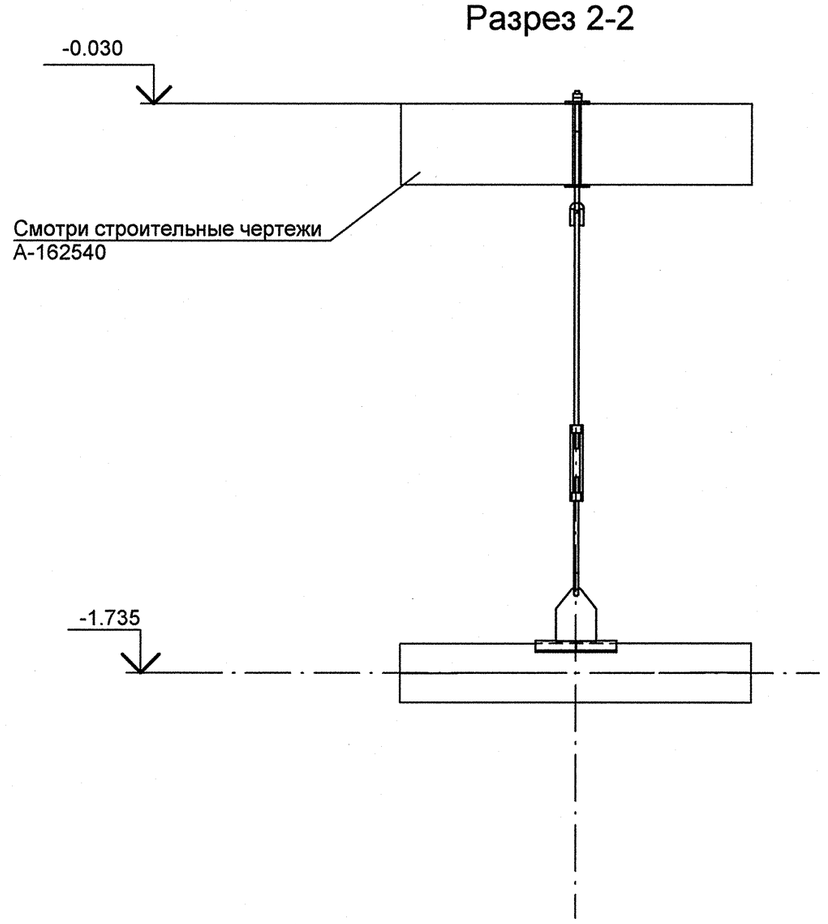


## Спецификация деталей

| Поз. | Обозначение | Наименование | Кол. шт | Материал | Масса ед. | Масса общ. | Примечание |
|---|---|---|---|---|---|---|---|
| 1 | 06 ОСТ 34-10-740-93 | БЛОК КРЕПЛЕНИЯ, L = 400 | 1 | СБОРНЫЙ | 2.00 | 2.00 | |
| 2 | 1-02 ОСТ 34-10-739-93 | МУФТА | 1 | 20 ГОСТ 1050-88 | 1.50 | 1.50 | |
| 3 | 13 ОСТ 34-10-733-93 | ПРОУШИНА С НАКЛАДКОЙ 219 У | 1 | СБОРНЫЙ | 3.70 | 3.70 | |
| 4 | ПО ТИПУ 3 ОСТ 34-10-739-93 | ТЯГА С ЛЕВОЙ РЕЗЬБОЙ М16-8g, L = 400 | 1 | КРУГ 16 - В ГОСТ 2590-2006 20-а ГОСТ 1050-88 | 0.63 | 0.63 | |
| 5 | ПО ТИПУ 3 ОСТ 34-10-739-93 | ТЯГА С ПРАВОЙ РЕЗЬБОЙ М16-8g, L = 972, обрезать на монтаже до L = 470 | 1 | КРУГ 16 - В ГОСТ 2590-2006 20-а ГОСТ 1050-88 | 1.53 | 1.53 | |
| 6 | 1-02 ОСТ 34-10-729-93 | УШКО | 2 | КРУГ 16-В ГОСТ 2590-2006 20-а ГОСТ 1050-88 | 0.28 | 0.56 | |
| | | | | | | | |
| | | | | | | | |
| | ГОСТ 2246-70 | ПРОВОЛОКА | | СВ-08Г2С | - | - | |
| | ГОСТ 9467-75 | ЭЛЕКТРОДЫ | | УОНИИ 13/45 | - | - | |
| | | | | | Итого: | 9.91 | |

## Изометрический вид

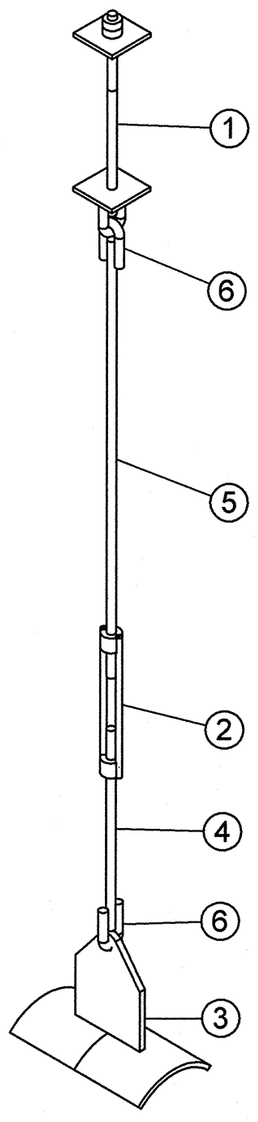


## План расположения опоры

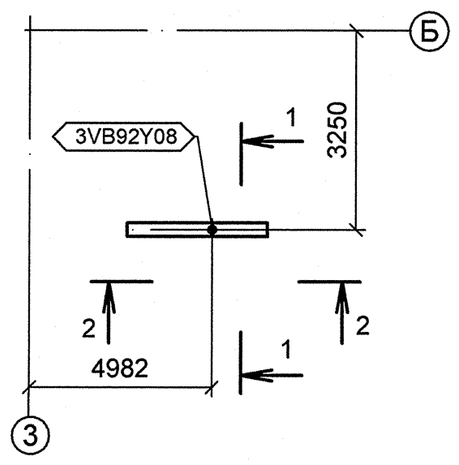


1 Привязку опоры смотри чертеж R3.VK21.3010.012.01.00.002 (R3.00153.1.0.12 л. 9).
2 Сварку производить по ГОСТ 5264-80.
3 Сварку опоры с трубопроводом производить по ОСТ 34-10-723-93.
4 Сварка тяги с ушком смотри ОСТ 34-10-723-93.
5 Pz – максимальная нагрузка на опору с учетом сейсмического воздействия.
6 Изготовить один комплект.

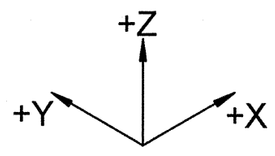


АРХИВНЫЙ ЭКЗЕМПЛЯР

| Изм. | Кол.уч. | Лист | № док. | Подпись | Дата |
|---|---|---|---|---|---|
| 3 | – | Зам. | 123-12 | – | – |
| Инж. 3 кат | | Брянцева | | | 01.03 |
| Пров.инж.1 к. | | Чиркова | | | 05.03 |
| Нач. гр. | | Морозова | | | 08.03 |
| Н. контр. | | Краснояров | | | 21.0° |

Инв.№ подл.R3.00153.1.0.12

Лист 117

R3.VK21.3012.012.01.00.029

Ростовская АЭС Блок 3

Главный корпус
Турбинное и деаэраторное отделения
Трубопроводы промконтура охлаждения проб

| Стадия | Лист | Листов |
|---|---|---|
| Р | 1 | 1 |

ПОДВЕСКА
3VB92Y08

ОАО "НИАЭП" 2012

Формат А2

Инв. N подл. R3.00153.1.0.12 | Подп. и дата | Взам. инв. N | ДОПОЛНИТЕЛЬНЫЕ ПОДПИСИ | ДОПОЛНИТЕЛЬНЫЕ ПОДПИСИ