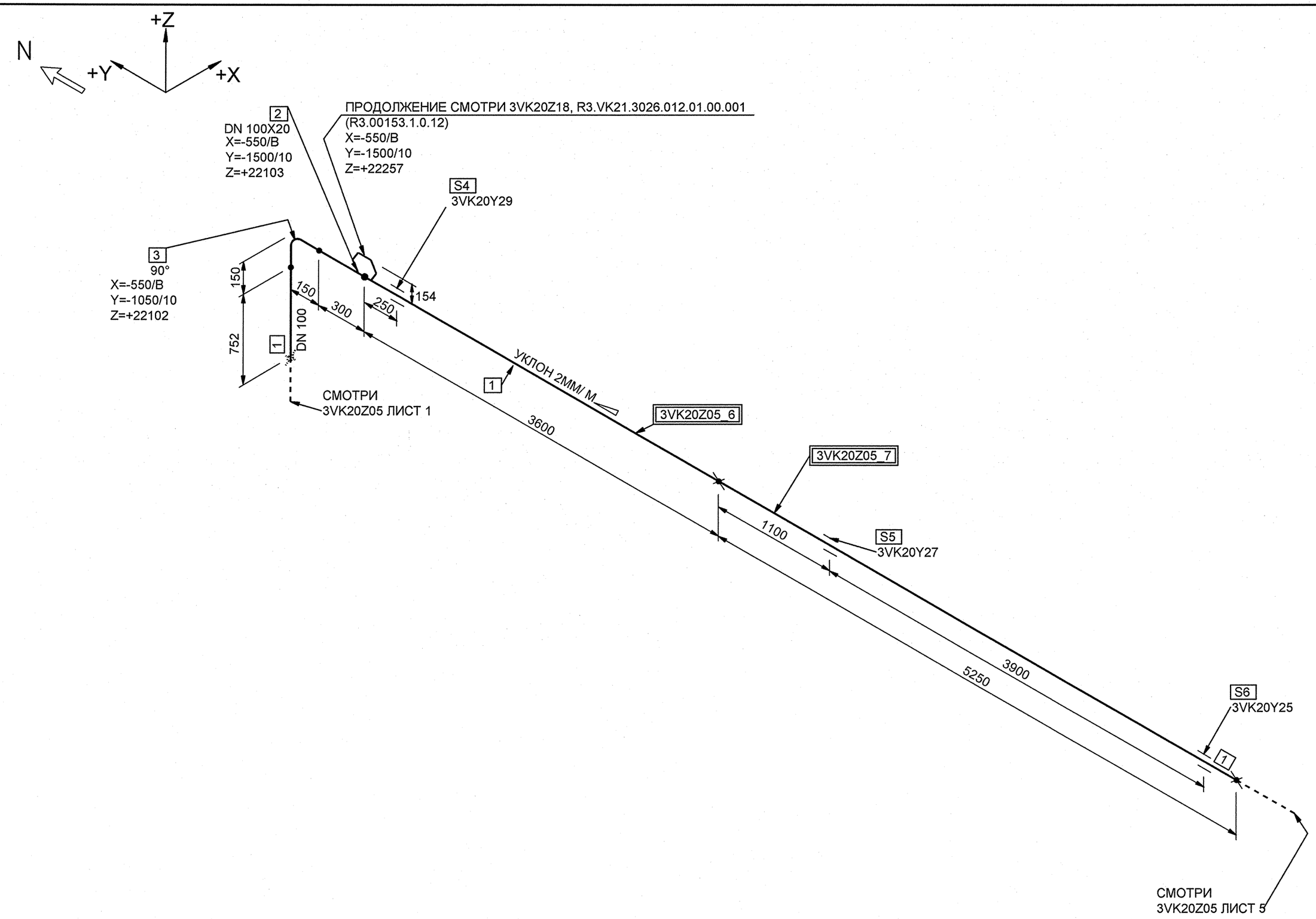

СПЕЦИФИКАЦИЯ ДЕТАЛЕЙ И ОПОР

ПОЗ.	НАИМЕНОВАНИЕ	КОЛ.	МАТЕРИАЛ	МАССА ЕД-ЦЫ, кг
1	ОСТ 34-42-658-84 ТРУБА 108х4	9.902 М	20 ТУ 14-3-190-2004	10.26
2	010 ОСТ 34-42-670-84 ОТВЕТВЛЕНИЕ 25х2-108	1	20 ТУ 14-3-190-2004	0.11
3	ОСТ 34 10.699-97 ОТВОД 90° 108х4.0	1	20 ТУ 14-3-190-2004	2.50
4	3VK20Y29 ПОДВЕСКА	1		-
5	3VK20Y27 ПОДВЕСКА	1		-
6	3VK20Y25 ПОДВЕСКА	1		-

БЛОКИ:

3VK20Z05_6;3VK20Z05_7

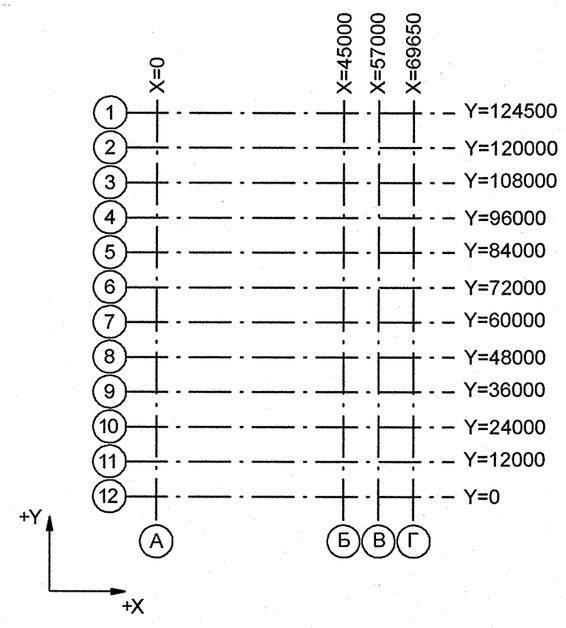

Номер трубопровода - III
Подведомственность - ПБ 03-585-03
Категория трубопровода - V В
Класс безопасности - 4
Категория сейсмостойкости - III
Рабочие параметры: Рр= 0.196 МПа, tр=85°С
Среда - конденсат

3TG11Z01_01		3	DN 100	Z+ 2700 X+ 175 Y- 2775	3TG11W01/N1				S8 3TG11Y01/PT-997				3TG11J01/ ТГ-235
Код блока	Трубопроводы проектируемые	Позиция детали	Условный проход	Координаты элементов в здании	Код оборудования/ Номер патрубка	Шов заводской	Шов монтажный	Резьбовое соединение	Позиция опоры Код опоры / код проходки	Направление среды	Переход	Штуцер	Код герметичной проходки/ код проходки

Изм.	Кол.уч.	Лист	№ док.	Подпись	Дата
3	—	Зам.	133-12	-	-
Инж. 3 кат		Брянцева			13.03
Пров.инж.1 к.		Чиркова			13.03
Нач. гр.		Морозова			18.03
Н. контр.		Краснояров			21.03

АРХИВНЫЙ ЭКЗЕМПЛЯР

Инв.№ подл.R3.00153.1.0.12
Лист 54

R3.VK21.3011.012.01.00.017

Ростовская АЭС Блок 3

Главный корпус
Турбинное и деаэраторное отделения
Трубопроводы промконтура охлаждения проб

Стадия	Лист	Листов
Р	4	6

Изометрический чертеж
3VK20Z05

ОАО "НИАЭП" 2012

Формат А2

Инв. N подл. R3.00153.1.0.12 | Подп. и дата | Взам. инв. N | ДОПОЛНИТЕЛЬНЫЕ ПОДПИСИ