

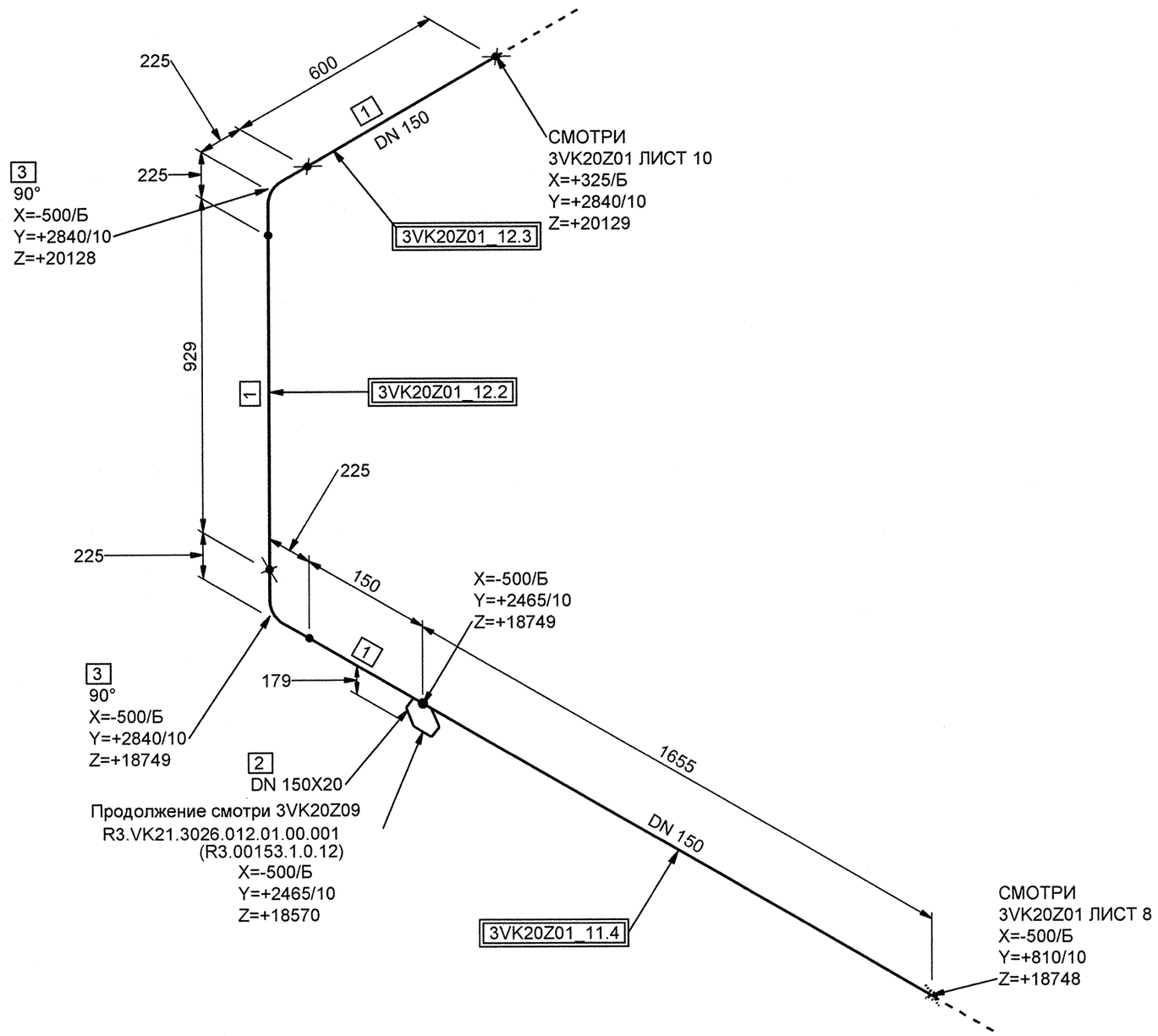

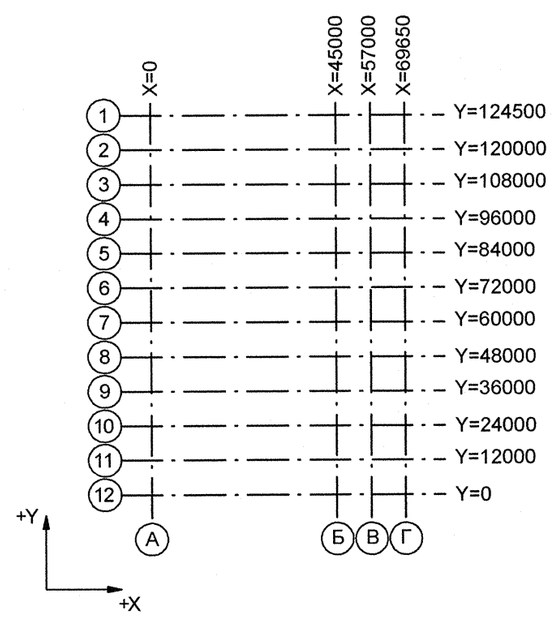

СПЕЦИФИКАЦИЯ ДЕТАЛЕЙ И ОПОР

ПОЗ.	НАИМЕНОВАНИЕ	КОЛ.	МАТЕРИАЛ	МАССА ЕД-ЦЫ, кг
1	ОСТ 34-42-658-84 ТРУБА 159х5	3.334 М	20ТУ 14-3-190-2004	18.99
2	010 ОСТ 34-42-670-84 ОТВЕТВЛЕНИЕ 25х2-159	1	20ТУ 14-3-190-2004	0.11
3	ОСТ 34 10.699-97 ОТВОД 90° 159х6.0	2	20ТУ 14-3-190-2004	8.40

БЛОКИ:

3VK20Z01_11.4;3VK20Z01_12.2, 3VK20Z01_12.3 (монтажные вставки)

Номер трубопровода - II
Подведомственность - ПБ 03-585-03
Категория трубопровода по ПБ 03-585-03 - V В
Класс безопасности по НП-001-97 - 4
Категория сейсмостойкости по НП-031-01 - III
Рабочие параметры: Pp= 0.59 МПа, tp=40°C
Среда- конденсат

АРХИВНЫЙ ЭКЗЕМПЛЯР

3TG11Z01_01	—	3	DN 100	Z+ 2700 X+ 175 Y- 2775	3TG11W01/N1				S8 3TG11Y01/PT-997				3TG11J01/ТГ-235
Код блока	Трубопроводы проектируемые	Позиция детали	Условный проход	Координаты элементов в здании	Код оборудования/ Номер патрубка	Шов заводской	Шов монтажный	Резьбовое соединение	Позиция опоры Код опоры / код проходки	Направление среды	Переход	Штуцер	Код герметичной проходки/ код проходки

Изм.	Кол.уч.	Лист	№ док.	Подпись	Дата
4	—	Нов.	642-12	—	—
Инж. 3 кат		Брянцева			02.10.
Пров.инж.1 к.		Чиркова			03.10
Нач. гр.		Морозова			04.10
Н. контр.		Краснояров			04.10

Инв.№ подл.R3.00153.1.0.12
Лист 157

R3.VK21.3011.012.01.00.004

Ростовская АЭС Блок 3

Главный корпус
Турбинное и деаэраторное отделения
Трубопроводы промконтура охлаждения проб

Стадия	Лист	Листов
Р	9	10

Изометрический чертеж
3VK20Z01

ОАО "НИАЭП" 2012

Формат А2

Инв. N подл. R3.00153.1.0.12 | Подп. и дата | Взам. инв. N | ДОПОЛНИТЕЛЬНЫЕ ПОДПИСИ | ДОПОЛНИТЕЛЬНЫЕ ПОДПИСИ