1 - 1

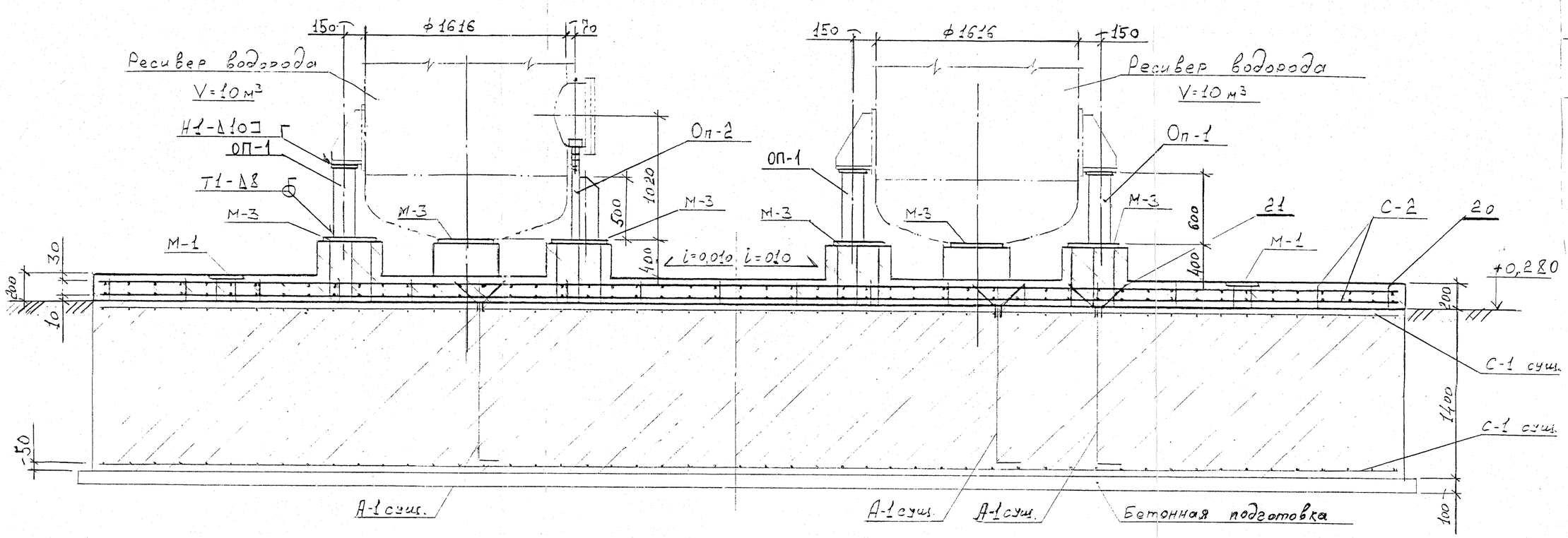

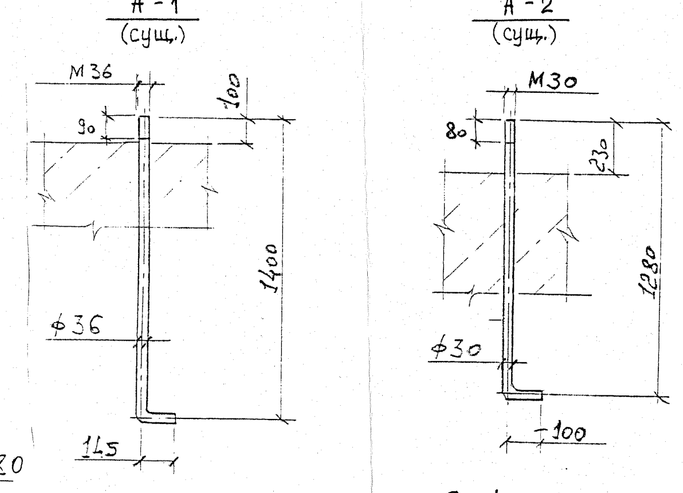

С-1

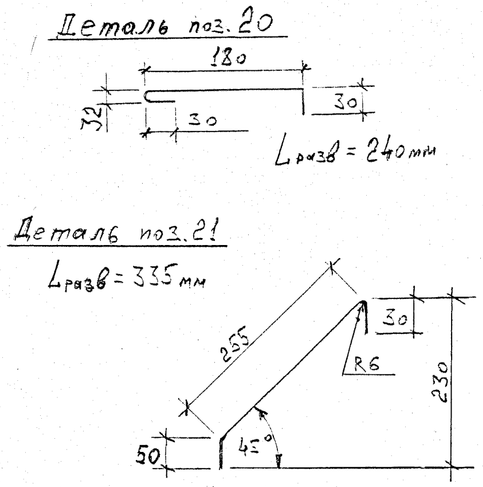

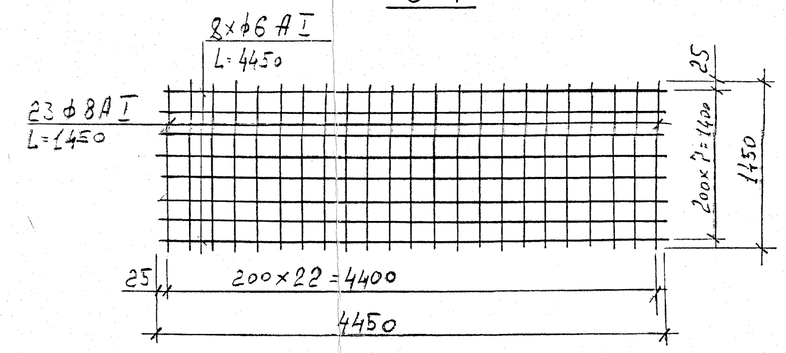

С-2

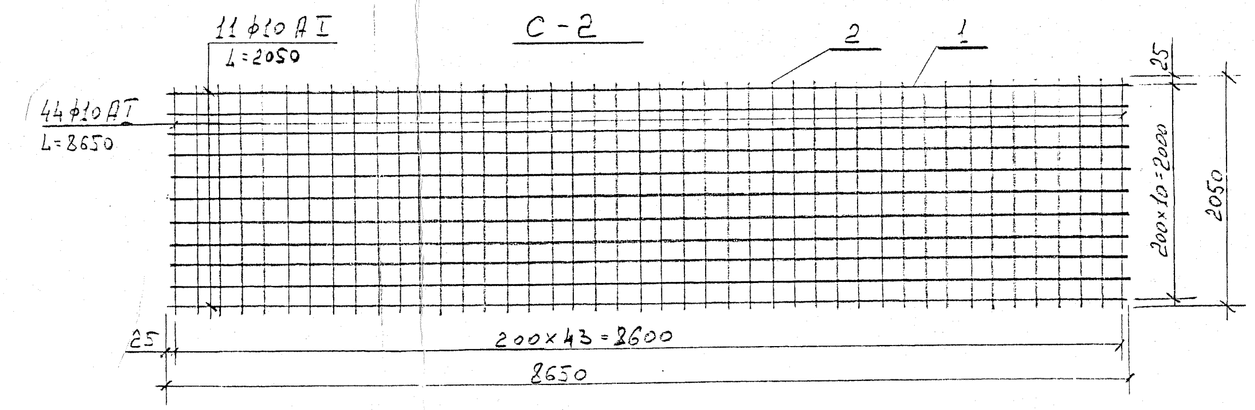

2 - 2

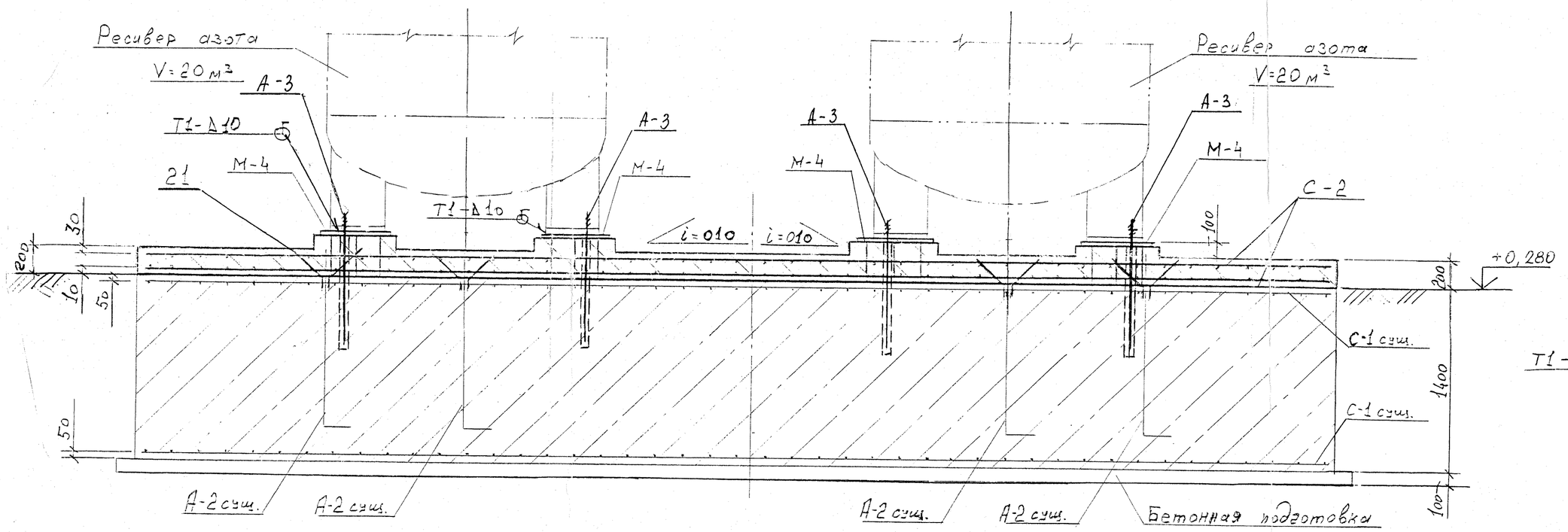

М - 4

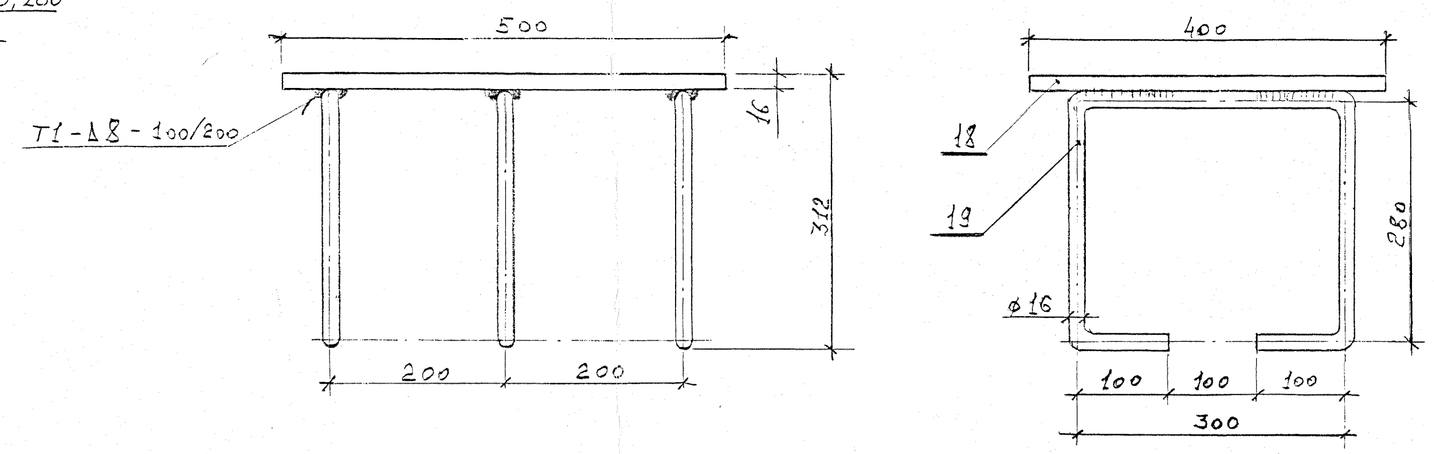

М - 1

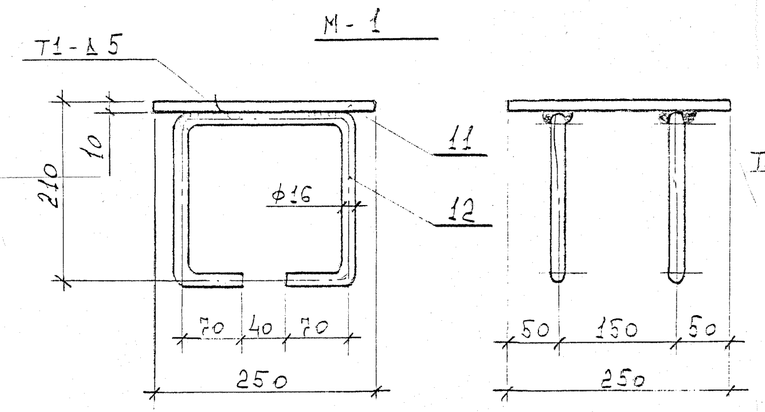

М - 2

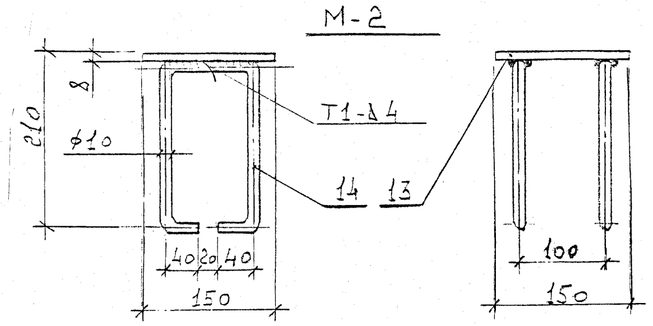

М - 3

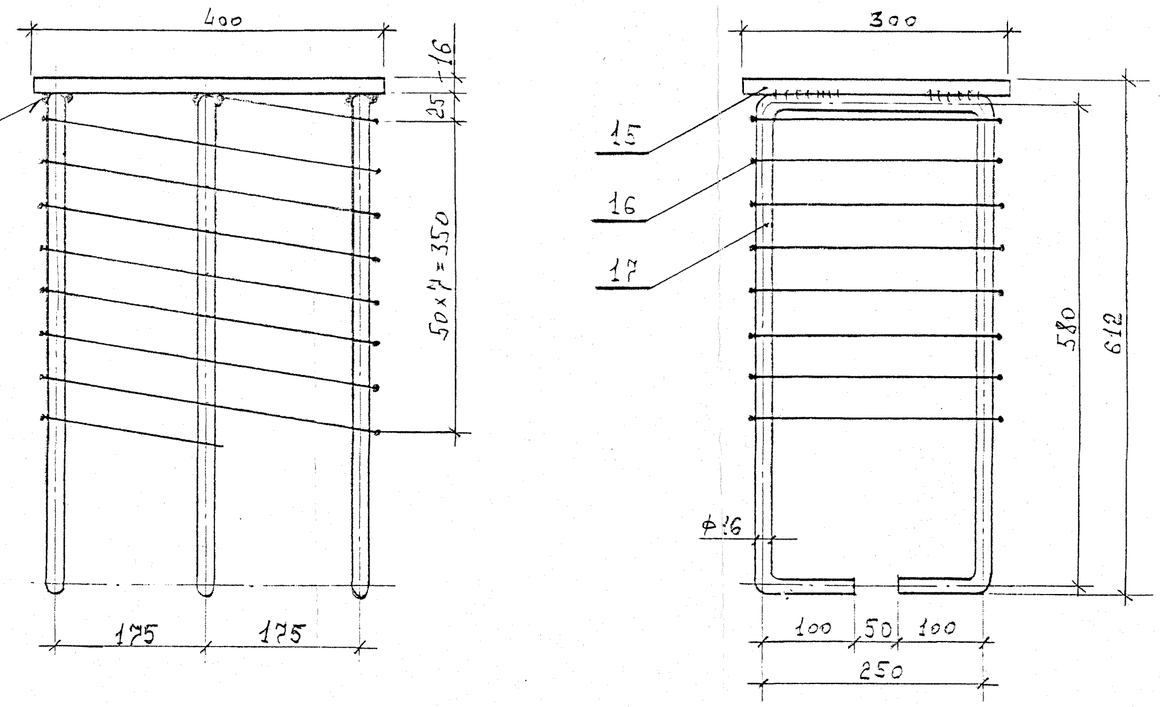

					043.АС-КЖ.7190.016а	
3	–	40В	237-06		ТЭЦ заказа 0401 (III очередь расширения).	
Изм.	Кол.	Лист	N Док	Подпись	Дата	
ГИП	Загидуллина				11.06	Электролизерная.
Нач.отд.	Микова				11.06	
Гл.констр.	Ташевцева				11.06	Бетонная площадка под ресиверы. Разрезы. Закладные детали.
Н.контр.	Микова				11.06	

Стадия	Лист	Листов
Р	2	2

ВНИПИэнергопром Приволжский филиал

Формат А1

Инв.N подл. | Подпись и дата | Взамен инв.N