М-863183 СБ

Перв примен М-863183

Справ N

Подпись и дата

Инв N дубл

Взам инв N

Подпись и дата

Инв N подл

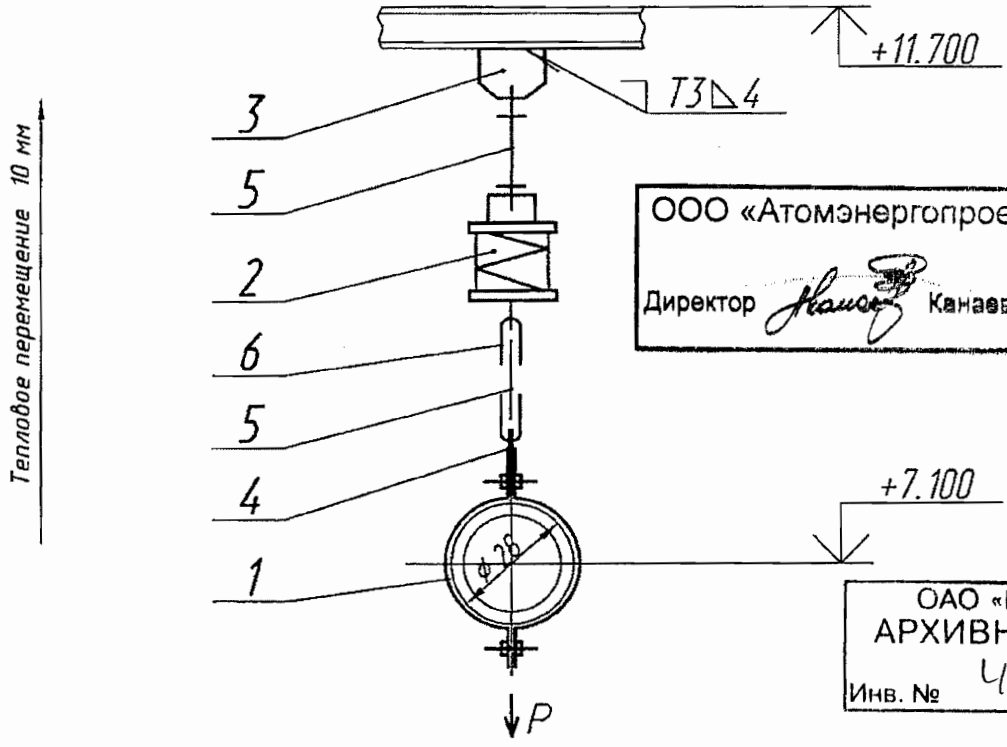

ООО «Атомэнергопроект»
Директор Канаев А.Н.

ОАО «НИАЭП»
АРХИВНЫЙ ЭКЗ.
Инв. № 44864

Характеристика пружины

Высота в свободном состоянии	Максимально допустимая нагрузка	При установке		В рабочем состоянии	
		Высота	Нагрузка	Высота	Нагрузка
мм	Н (кгс)	мм	Н (кгс)	мм	Н (кгс)
270	1255 (128)	233	333 (34)	243	245 (25)

Техническая характеристика

Рр= 245 Н (25 кгс) – рабочая нагрузка

Технические требования

1. Сварку производить электродами Э46А ГОСТ 9467-75.Сварные швы по ГОСТ 5264-80.Сварку тяги с ушком производить по ОСТ 108.632.03-80.Масса наплавленного металла-1,0 кг.
2. Размеры для справок.
3. Длина тяги поз.5 дана с монтажным припуском.
4. Остальные технические требования по ТУ 34-10-10380-04.①

1				03.12
Изм	Лист	N докум	Подпись	Дата
Разраб		Анголенко		03.12
Проверил		Ищенко		03.12
Т.контр		Тягло		03.12
Нач.сект		Лидо		03.12
Н. контр				
Утв		Алексеев		03.12

М-863183 СБ

Подвеска

Лит	Масса	Масштаб
и	① 9,9152	
Лист	Листов 1	

ОАО "Турбоатом"

Формат А4